NSDS75ES-OW

75型 屋外用 壁掛けタイプサイネージ エントリーモデル

■ 主な特長

[縦横可変型でシーンに合わせて設置可能]

さまざまな設置ニーズに対応できるよう、縦置き / 横置きどちらでも設置が可能です。

[細部まできめ細かな映像を表現可能な4K高画質]

フルハイビジョンの約4倍、約829万画素という高解像度により高精細な画質を実現。緻密できめ細かい映像により視認性が向上し、効率的な情報伝達が行えます。

[反射防止強化ガラス採用]

ディスプレイへの光の反射を抑え、映り込みが少ないため、屋外でもクリアな視界を実現します。

[屋外での運用を可能にした防水/防塵性能]

IP66の防水・防塵規格で、雨風や砂埃があたる屋外でもご使用いただけます。

[軽量設計で少ない負担]

軽量のため設置や移動が比較的容易にできます。また、設置時の落下・転倒のリスクが少なく、安心して運用することができます。

[運用コストを大幅削減]

省電力設計により長時間稼働しても電気代を抑えることができ、運用コストを削減することができます。

■ 技術仕様

画面サイズ	75 型
有効表示領域	1651.2 (幅) × 930.2 (高) mm
表示画素数	3840 × 2160 (4 K) 、16:9 ワイド
輝　度	3000 cd/㎡
コントラスト比	1200:1
視野角	178°
応答時間	8 ms
表示色	約 1677 万色
リフレッシュレート	50 / 60 Hz
インターフェース	USB2.0 ×2 / RJ45 ×1 / HDMI ×1 / Wi-Fi
動画 (コンテナ)	MP4、AVI、MPEG、MOV、MKV
動画 (動画コーデック)	MPEG-1、MPEG-2、AVI (3.11) 、XVID、H.264
動画 (音声コーデック)	MPEG-1 Layers I、II、III2.0、MPEG-4 AAC-LC 5.1 / HE-AAC　5.1 / BSAC 2.0 WAV 24-bit linear PCM 7.1

音声データ (コンテナ)	MP3、WAV、WMA
音声データ (コーデック)	MPEG-1 Layers I、II、III2.0、MPEG-4 AAC-LC 5.1 / HE-AAC　5.1 / BSAC 2.0 WAV 24-bit linear PCM 7.1
静止画データ	BMP、JPEG、PNG、GIFなど
防水 / 防塵性能	IP66
O S	Android 11
OSD 言語	日本語、中国語、英語
写真再生モード	自動 (写真･動画混在再生)
リードオンリーメモリ	32 GB
メモリ	DDR4 2GB
オーディオ出力	10 W / 8 Ω ×2
映像入力	HDMI ×1
電　源	AC / 100 ~ 240V
最大消費電力	450 W
動作可能周囲環境	温度:-20.0 ~ 55.0 ℃
外形寸法	1703.2 (幅) × 982.2 (高) × 86.0 (奥) mm
本体重量	78.0 kg

■ 寸法図

＜本 体＞

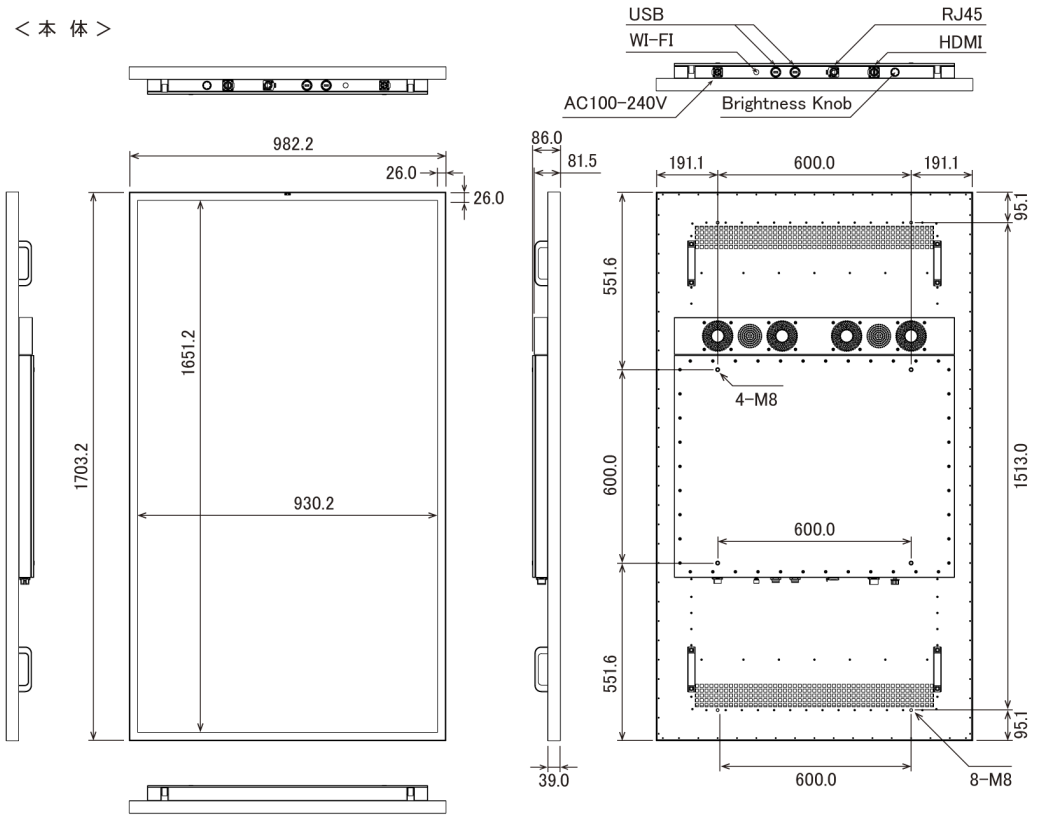

＜専用ブラケット＞

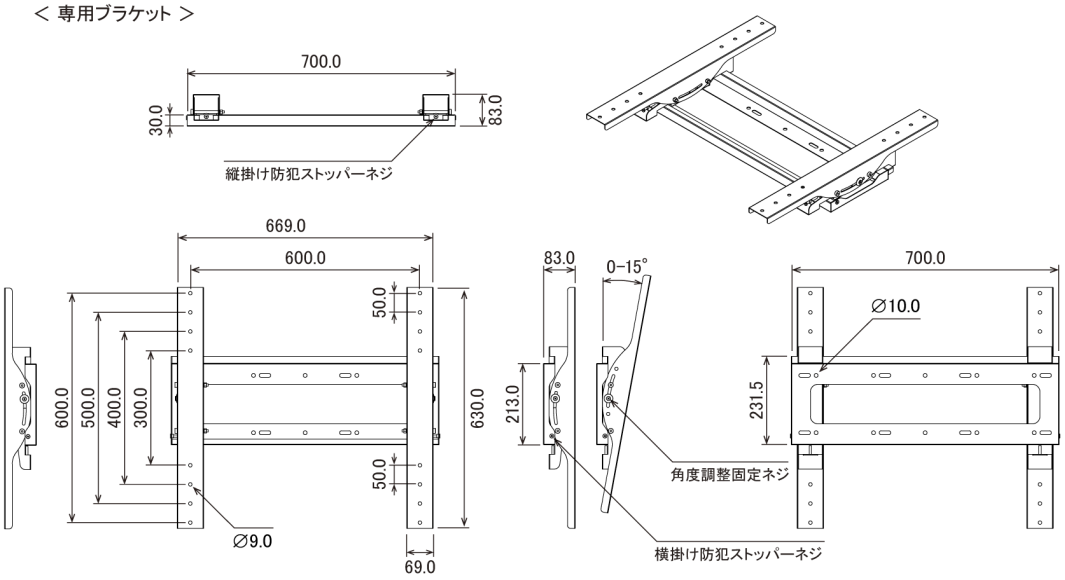

単位 mm