NSDS65S-UOS-4K

65型 屋外用 4Kキオスクタイプ 液晶デジタルサイネージ

■ 主な特長

[細部まできめ細かな映像を表現可能な4K高画質]

フルハイビジョンの約4倍、約829万画素という高解像度により高精細な画質を実現。緻密できめ細かい映像により視認性が向上し、効率的な情報伝達が行えます。

[「温度安全保護装置」搭載]

内部温度が60℃を超えると、自動で液晶パネルのバックライト電源の給電を遮断し、温度上昇による故障を未然に防ぐことができます。また、冷却ファンで内部温度を下げる手助けをし、温度が下がると給電を再開して電源を自動で起動します。

[様々なプレーヤーとの組合せで機能を拡張]

メディアプレーヤーとの組み合わせで、WEBコンテンツの配信やスケジュール管理、その他様々な機能やコンテンツの配信が可能になります。また、CMS (中央管理サーバー) を使った一元管理システムの構築も可能です。

[屋外での運用を可能にした様々な対策]

季節や天気に左右されない運用を可能にするため、ブラックアウト、防水、防塵、結露対策など様々な対策が施されています。

[大型サイネージの移動も楽なキャスター付き]

ストッパー付きのキャスター仕様で、大型のデジタルサイネージも楽に移動できます。店先など、出し入れする場所にも安心して設置できます。

■ 技術仕様

画面サイズ	65 型
有効表示領域	804 (幅) × 1429 (高) mm
表示画素数	2160 × 3840、9:16
輝　度	2500 cd/㎡
インターフェース	USB2.0 ×1 / HDMI ×1
動画 (コンテナ)	MP4、AVI、MPEG、MOV、MKV
動画 (動画コーデック)	MPEG-1、MPEG-2、AVI (3.11) 、XVID、H.264
動画 (音声コーデック)	MPEG-1 Layers I、II、III2.0、MPEG-4 AAC-LC 5.1 / HE-AAC　5.1 / BSAC 2.0 WAV 24-bit linear PCM 7.1
音声データ (コンテナ)	MP3、WAV、WMA
音声データ (コーデック)	MPEG-1 Layers I、II、III2.0、MPEG-4 AAC-LC 5.1 / HE-AAC　5.1 / BSAC 2.0 WAV 24-bit linear PCM 7.1
静止画データ	BMP、JPEG、PNG、GIFなど
防水・防塵性能	IP55
O S	Android 11

OSD 言語	日本語、中国語、英語
写真再生モード	自動 (写真･動画混在再生)
リードオンリーメモリ	32 GB
メモリ	DDR4 2GB
オーディオ出力	内蔵スピーカー
映像入力	HDMI ×1
電　源	AC / 100 ～ 240V、50 / 60Hz
最大消費電力	650 W
動作可能周囲環境	温度:-20.0 ～ 50.0℃
本体寸法	1007.0 (幅) × 2064.0 (高) × 160.0 (奥) mm
土台寸法	1007.0 (幅) × 50.0 (高) × 700.0 (奥) mm
重量 (土台含む)	195 kg

■ 寸法図

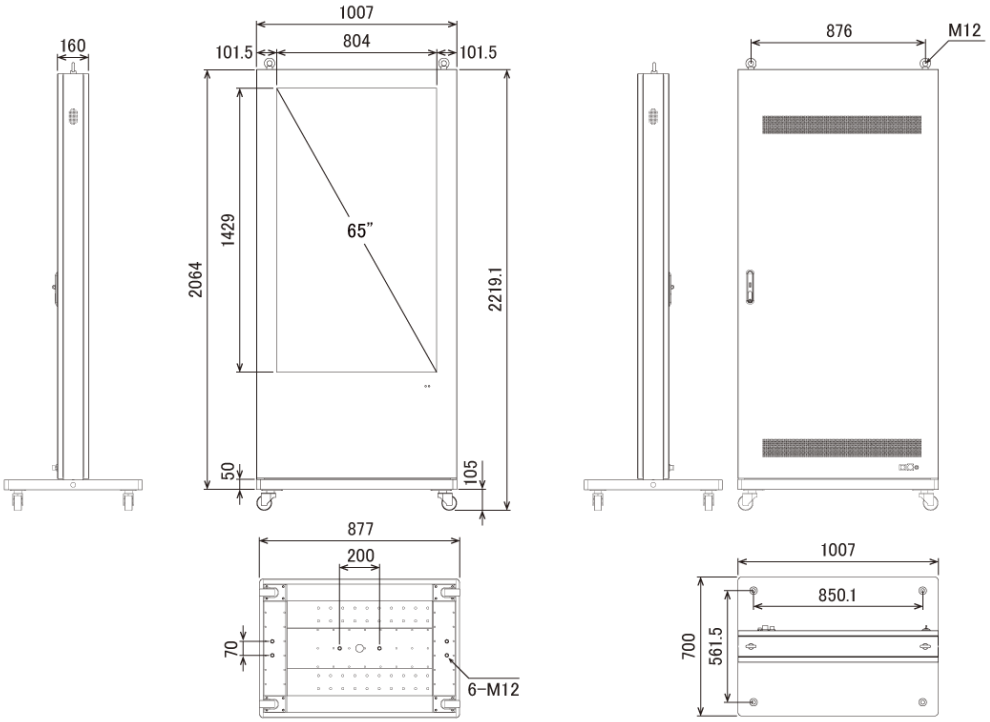

単位 mm