DIY ソリューション

Wi-Fi対応モーションセンサー搭載ドアスコープカメラ 164 | 屋外対応モーション起動カメラ 165

専門的な知識や設置工事が不要な
誰でも手軽にセキュリティ構築が可能なソリューション

DIYソリューションは、100%ポータブル設計で配線等の工事が不要な製品をラインアップした
誰でも簡単に設置が行えるセキュリティシステムです。
屋外対応のモーション起動カメラ「NAC200DN」は乾電池のみで動作する省電力設計の製品です。
撮影された画像はSDカード内に保存され、専用ソフトを使用して閲覧や管理が簡単に行えます。

Wi-Fi対応モーションセンサードアスコープカメラ

わずか3ステップで簡単に設置でき、来訪者を自動で感知し撮影可能なドアスコープカメラ。
Wi-Fi対応で外出先からでも映像が確認できます。

NHV MAC-WIFI 希望小売価格 **93,500**円(税込)

IPX4準拠

【 付属品 】

モーションセンサーユニット

ドアノッカーケーシング

ドアスコープパレル

【 製品特長 】

- 乾電池式でMicroSDカードに録画するため、ワイヤレスで運用することができます。
- 外付け(無線通信)のモーションセンサー、または内蔵のノックセンサーで来訪者を検知し、自動で録画を開始します。
- 本体の液晶パネルで録画映像を確認することができます。
- Wi-Fiに対応しており、インターネット環境があれば外出先からでもカメラの映像を確認できます。(iPhone、Android対応)

型式	NHV MAC-WIFI
撮影範囲	90.0°
液晶パネル	2.7 インチ TFT
ストレージ	microSDカード (最大32GB / Class10を推奨) (8GB付属)
ファイルフォーマット	JPEG
内蔵センサー	ノッキングセンサー
無　線	Wi-Fi (802.11 b/g)
アプリケーション対応OS	iOS 8.0 / Android 4.4 以上
電　源	単三形乾電池4本 (付属)
ドアスコープ直径	12 mm (オプションにて14 mmに変更可能)
ドアの厚み	28 ～ 58 mm (オプションにて43 ～ 80 mmに変更可能)
外形寸法	87 (幅) × 158 (高) × 34 (奥)mm
動作可能周囲環境	温度：0 ～ 45.0℃
重　量	170 g (電池含まず)
	モーションセンサーユニット
検知範囲	90.0° (水平)
検知距離	中心：4m、側面：1.5m
レシーバーへの伝送距離	10m
電　源	CR2450 電池1枚 (付属)
バッテリー寿命目安	およそ28,000回 (ご使用の電池により異なります)
防水性能	IPX4
動作可能周囲環境	温度：0 ～ 45.0℃
外形寸法	44 (幅) × 52 (高) × 14 (奥)mm
重　量	21 g (電池含まず)
	その他付属品
	ベースフランジ、締付工具、microSDカード、単三形乾電池4本、ユーザーマニュアル、クイックスタートガイド、磁気壁掛け、電池錠、ドライバー、CR2450電池1枚、ドアノッカーケーシング、レシーバーユニット

製品寸法(単位:mm)

【 本　体 】

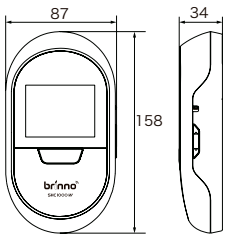

【 モーションセンサーユニット 】

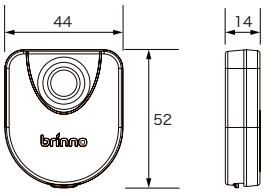

【 ドアノッカーケーシング 】

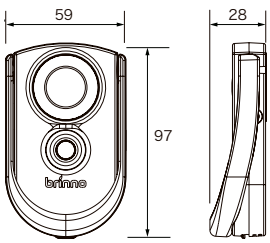

屋外対応モーション起動カメラ

様々な場所に手軽に設置し、HD映像監視が可能になるモーション起動カメラ。

※乾電池、SDカードは付属しません。

NAC200DN

希望小売価格 **69,300**円(税込)

1280×720　IPX4準拠　デイナイト

【 付属品 】

壁面ブラケット

ゴムストラップ

固定用ベルト

【 製品特長 】

- 乾電池式でSDカードに録画するため、ワイヤレスで運用することができます。
- PIRセンサー搭載でモーションを検知して録画をすることができます。
- 撮影した動画を倍速再生できるため素早く録画映像を確認することができます。
- 防水仕様のため雨が降っていても屋外で使用することができます。
- 単一形乾電池2本で最大14カ月間連続撮影が可能です。(電池持続時間は設定により異なります。)
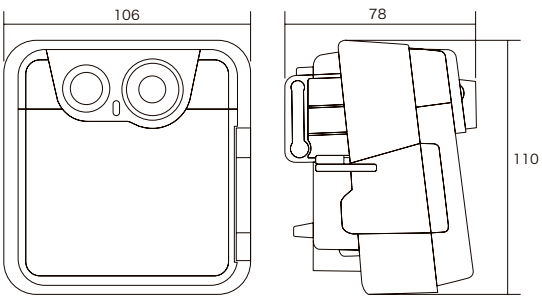
型式	NAC200DN
イメージセンサー	1 / 4 レンズ CMOS
解像度	1280 × 720
レンズ	f = 28mm / F2.0
撮影範囲	70.0°
撮影モード	コマ撮り ： 1コマ / 1秒 ～ 24時間の任意の間隔で撮影 モーション起動 (PIR人感センサー) ： 1 ～ 3コマ / 秒 ハイブリッド (コマ撮り ＋ モーション起動)
モーション検知距離	約 6 m
モーション検知角度	100°
デイナイト	有
感　度	2500mV / lux-sec
LCD画面	1.44 インチ TFT LCD
防水性能	IPX4
記録メディア	SDカード (最大 32GBまで対応)
録画フォーマット	AVI
電　源	単一形乾電池2本
電池寿命	最長 14ヶ月
外部電源	5V / 1A
動作可能周囲環境	温度 ： -20.0 ～ 50.0℃
外形寸法	106 (幅) × 110(高) × 78(奥)mm
重　量	275g (電池含まず)
同梱物	カメラ本体、壁面ブラケット、ゴムストラップ、固定用ベルト、ユーザーマニュアル
製品寸法(単位:mm)