Panasonic製品

特 長

- 独自の顔スマートコーディング技術※1を搭載した H.265 エンジンを使用し、低ビットレート高画質ストリームを実現しています。
- 独自のインテリジェントオート(iA)機能により視認が厳しい環境での識別性を向上しました。
- オートフォーカス機能(AF)を搭載しています。
- SD メモリーカードスロットを搭載しています。
- 暗号通信、改ざん検知機能を搭載することによりセキュア性を向上しました。
- 機能拡張ソフトウェアに対応しています※2

※ 1 被写体の「顔」と動体位置をカメラが学習し、「顔」部分のみを高精細データで送信することで大幅に帯域削減する技術。

※ 2 本機が対応している機能拡張ソフトウェアについては、パナソニックのサポートウェブサイト(http://sol.panasonic.biz/security/support/info.html)を参照してください。

■ 仕 様

項 目	WV-S2111L
基本	
電源 ※1	DC12 V、PoE(IEEE802.3af 準拠)
消費電力 ※1	DC12 V :560 mA／約6.8 W PoE DC 48 V:150 mA／約7.2 W(クラス0機器)
使用環境	使用温度範囲 −10 ℃～+50 ℃ 使用湿度範囲 10 %～90 %(結露しないこと)
保存環境	保存温度範囲 −30 ℃～+60 ℃ 保存湿度範囲 10%～95%(結露しないこと)
モニター出力(調整用)	VBS:1.0 V[p−p]／75 Ω、コンポジット信号／ø3.5 mmミニジャック NTSCもしくはPAL出力可能 (INITIAL SETスイッチを短く(1秒以下)押すかまたはソフトウェアで変更)
外部I／O 端子	アラーム入力1／白黒切換入力／自動時刻調整入力 1端子 アラーム入力2／アラーム出力 1端子 アラーム入力3／AUX出力 1端子
オーディオ入力	ø3.5 mmステレオミニジャック、入力インピーダンス:約2 kΩ 不平衡 マイク入力時: 使用可能マイク:プラグインパワー方式 供給電圧:2.5 V±0.5 V マイク入力感度:−48 dB±3 dB(0 dB=1 V／Pa、1 kHz) ライン入力時: 入力レベル:約−10 dBV
オーディオ出力 ※2	ø3.5 mmステレオミニジャック(モノラル出力) 出力インピーダンス:約600 Ω 不平衡、出力レベル:−20 dBV
寸法	[最大径] Φ129.5 mm [高さ] 101m [ドーム径] 40mm
質量	約 560 g
仕上げ	本体:ABS樹脂、セイルホワイト / ドームカーバー:アクリル樹脂、クリア
カメラ部	
撮像素子	約1/3型 MOSセンサー
有効画素数	約240万画素
走査面積	5.28 mm(H) × 2.97 mm(V)
走査方式	プログレッシブ

最低照度 （※換算値）	カラー：0.008 lx（F1.6、最長露光時間：OFF(1/30 s)、AGC：11） 0.0005 lx（F1.6、最長露光時間：最大16/30 s、AGC：11）※ 白黒：0 lx（F1.6、最長露光時間：OFF（1/30 s）、AGC：11、IR LED点灯時） 0.004 lx（F1.6、最長露光時間：OFF（1/30 s）、AGC：11） 0.0003 lx（F1.6、最長露光時間：最大16/30 s、AGC：11）※
インテリジェントオート	On／Off
スーパーダイナミック	On／Off、0 から 31 の範囲でレベル設定が可能 ※ 60fps モードに設定した場合はスーパーダイナミック機能は Off となります。
ダイナミックレンジ	144db typ.（スーパーダイナミック：On時）
最大ゲイン（AGC）	0から11の範囲でレベル設定が可能
暗部補正	0から255の範囲でレベル設定が可能
逆光/強光補正	逆光補正（BLC）/強光補正/Off （スーパーダイナミック、インテリジェントオートが Off 時のみ）
露補正	On/Off（インテリジェントオート、コントラスト自動調整が Off 時のみ）
光量制御モード	屋外撮影/フリッカレス（50Hz）/フリッカレス（60Hz）/固定シャッター
シャッター速度	1/30 固定、3/120 固定、2/100 固定、2/120 固定、1/60 固定、1/100 固定、1/120 固定、 1/250 固定、1/500 固定、1/1000 固定、1/2000 固定、1/4000 固定、1/10000 固定 ※1/30 固定～2/120 固定は 30fps モードのみ ※1/60 固定は 60fps モードのみ
最長露光時間	最大1/4000s、最大1/2000s、最大1/1000s、最大1/500s、最大1/250s、最大1/120s、 最大1/100s、最大2/120s、最大2/100s、最大3/120s、最大1/30s、最大2/30s、最大4/30s、 最大6/30s、最大10/30s、最大16/30s　※最大2/100s、最大3/120sは30fpsモード時のみ
カラー／白黒切換	Off/ On(IR Light Off)／On(IR Light On)／Auto1(IR Light Off)／Auto2(IR Light On)／ Auto3(SCC)
IR LED Light	High／Middle／Low／Off 最長照射距離：30 m
ホワイトバランス	ATW1/ATW2/AWC
デジタルノイズリダクション	0から255の範囲でレベル設定が可能
画揺れ補正	On／Off（30fps モード時のみ設定可能）
プライバシーゾーン	有効／無効（ゾーン設定 最大 8 か所）
画面内文字表示	On/Off　最大20文字（アルファベット、カタカナ、数字、記号）
画像回転	0°／90°／180°／270°
レンズ部	
ズーム比	3.6倍　光学 7.2倍　EX光学ズーム　画像解像度 640×360時（手動ズーム/電動フォーカス）
デジタルズーム	×1、×2、×4の3段階から選択可能
焦点距離（f）	2.8mm ～ 10mm
最大口径比（F）	1：1.6（WIDE）～ 1：3.4（TELE）
フォーカス範囲	0.3 ～ ∞
絞り範囲	F1.6 ～ T405
画角	[16：9モード]水平：30°（TELE)～110°（WIDE)、垂直：17°（TELE)～ 59°（WIDE） [4：3モード]水平：25°（TELE)～90°（WIDE)、垂直：19°（TELE)～66°（WIDE）
調整角度	水平（PAN）角：+120°～ −240°、垂直（TILT）角：+85°～ −30°、傾き（YAW）角：±100°
ネットワーク部	
ネットワーク	10BASE-T/100BASE-TX、RJ45コネクター
画像解像度 ※3 H.265・H.264 JPEG（MJPEG）	1.3メガピクセル[16:9]（30 fpsモード）／1.3メガピクセル[16:9]（60 fpsモード）： 1280×720、640×360、320×180 1.3メガピクセル[4:3]（30 fpsモード）： 1280×960、800×600、VGA、400×300、QVGA

画像圧縮方式 ※4 H.265・H.264	配信モード: 固定ビットレート／可変ビットレート／フレームレート指定／ベストエフォート配信 フレームレート: 1 fps／3 fps／5 fps※／7.5 fps※／10 fps※／12 fps※／15 fps※／20 fps※／30 fps※／60 fps※ ※ フレームレートは、「ビットレート」に制限されます。 「※」付のフレームレートを設定した場合は、設定した値よりもフレームレートが低下することがあります。 1クライアントあたりのビットレート: 64 kbps／128 kbps※／256 kbps※／384 kbps※／512 kbps※／768 kbps※／1024 kbps※／1536 kbps※／2048 kbps※／3072 kbps※／4096 kbps※／6144 kbps※／8192 kbps※／10240 kbps※／12288 kbps※／14336 kbps※／16384 kbps※／20480 kbps※／24576 kbps※／-自由入力-　※ ビットレートは、「解像度」によって設定可能な範囲が異なります。 画質: 固定ビットレート／フレームレート指定／ベストエフォート配信の場合:動き優先/標準/画質優先 可変ビットレートの場合:0最高画質／1高画質／2／3／4／5標準／6／7／8／9低画質 配信式:ユニキャスト／マルチキャスト
画像圧縮方式 ※4 JPEG(MJPEG)	画質選択:0最高画質／1高画質／2／3／4／5標準／6／7／8／9低画質(0～9の10段階) 配信方式:PULL／PUSH 画像更新速度:0.1fps／0.2fps／0.33fps／0.5fps／1fps／2fps／3fps／5fps／6fps／10fps／12fps／15fps／30fps(JPEGとH.265／H.264同時動作時のJPEGフレームレートは制限あり)
スマートコーディング	顔スマートコーディング※: On(顔スマートコーディング)／On(AUTO VIQS)／Off ※顔スマートコーディングは、ストリーム1のみ対応 GOP(Group of pictures)制御: On(Advanced)※／On(Low)／On(Mid)／Off ※On(Advanced)は、H.265のみ対応
音声圧縮方式	G.726(ADPCM)32 kbps／16 kbps、 G.711 64 kbps、 AAC-LC※5　64 kbps／96 kbps／128 kbps
配信量制御	制限なし／64 kbps／128 kbps／256 kbps／384 kbps／512 kbps／768 kbps／1024 kbps／2048 kbps／4096 kbps／6144 kbps／8192 kbps／10240 kbps／15360 kbps／20480 kbps／25600 kbps／30720 kbps／35840 kbps／40960 kbps／51200 kbps
対応プロトコル	IPv6: TCP／IP、UDP／IP、HTTP、HTTPS、FTP、SMTP、DNS、NTP、SNMP、DHCPv6、RTP、MLD、ICMP、ARP IPv4: TCP／IP、UDP／IP、HTTP、HTTPS、RTSP、RTP、RTP／RTCP、FTP、SMTP、DHCP、DNS、DDNS、NTP、SNMP、UPnP、IGMP、ICMP、ARP
セキュリティ	ユーザー認証／ホスト認証／HTTPS※／動画ファイルの改ざん検出※ ※証明書がプリインストールされています。
対応OS　※6	Microsoft® Windows® 10 日本語版 Microsoft® Windows® 8.1 日本語版 Microsoft® Windows® 8 日本語版 Microsoft® Windows® 7 日本語版
対応ブラウザー　※6	Windows® Internet Explorer® 11 32ビット日本語版 Windows® Internet Explorer® 10 32ビット日本語版 Windows® Internet Explorer® 9 32ビット日本語版 Windows® Internet Explorer® 8 32ビット日本語版
最大接続数	14(カメラへ同時接続できるセッション数)　※条件による
FTP クライアント	アラーム画像送信、FTP 定期送信(FTP定期送信失敗時、SDメモリーカードにバックアップ可能
マルチスクリーン	同時に16台のカメラの画像を表示(自カメラ含む)

動作確認済み SDXC／SDHC／SDメモリーカード（別売り）※7※8	パナソニック株式会社製（業務用SDメモリーカード） SDXCメモリーカード ： 64 GB、128 GB、256 GB SDHCメモリーカード ： 4 GB、8 GB、16 GB、32 GB SDメモリーカード ： 2 GB （miniSDカード、microSDカードは除く）
携帯電話対応	NTTドコモ、au（KDDI）、SoftBank JPEG画像表示 AUX制御（アクセスレベルによる）
携帯端末対応 ※9	iPad、iPhone（iOS 4.2.1以降）、AndroidTM端末

※ 1 本機の電源に関する情報については、パナソニックのサポートウェブサイト（http://sol.panasonic.biz/security/support/info.html）を参照してください。
※ 2 オーディオ出力はモニター出力へ切り換え可能です。切り換え方法については付属CD-ROM内の「取扱説明書 操作・設定編」をお読みください。
※ 3 H.265/H.264は各ストリームごとに選択可能。
※ 4 独自に4ストリーム分の配信設定が可能です。
※ 5 SD メモリーカードへの録音は、AAC-LC（Advanced Audio Coding – Low Complexity）のみ使用します。
※ 6 Microsoft Windows または、Windows Internet Explorerを使用する場合に必要なPCの環境や注意事項など詳しくは、付属CD-ROMのメニューより「取扱説明書」の「参照」をクリックし、「Windows®／Internet Explorer®のバージョンによる注意事項」をお読みください。
※ 7 最新の動作確認済みSDメモリーカード情報などは、パナソニックのサポートウェブサイト（http://sol.panasonic.biz/security/support/info.html）を参照してください。
※ 8スピードクラスClass10 対応のSDメモリーカードは、UHS- Ⅰ（Ultra High Speed- Ⅰ）対応のカードをご使用ください。
※ 9 対応機種など詳細については、パナソニックのサポートウェブサイト（http://sol.panasonic.biz/security/support/info.html）を参照してください。

■寸法図

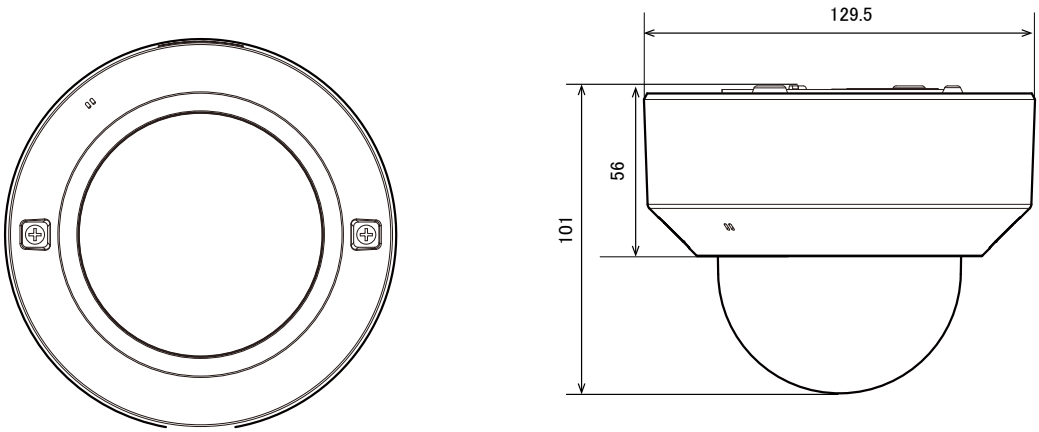

単位：mm