特 長

- NTPクライアント機器を接続することで、クライアント機器の時刻を修正します。
- PoE (IEEE802.3af/at)に対応しています。
- 屋内アンテナで受信可能。面倒なアンテナ工事が不要です。
- 稼働状態表示LED搭載で、時刻ソースとの同期状態を目視で確認できます。
- ファンレス設計、コンパクトなサイズで手軽に設置できます。
- 専用ソフトウェア不要で、ブラウザで設定ができます。
- 付属のアンテナケーブルは10M、またオプションの延長ケーブル(10M)によりさらに延長することが可能です。

■ 仕 様

項 目	SN-1010
修正精度	″±100ms 以下※ラジオの受信状況が良好(音声が明瞭で歪みやノイズのない状態で入力信号レベルが50dBf 程度)である場合の修正精度です。受信状態が悪い場合は修正精度も悪化します。″
うるう秒	未対応
時刻修正方法	FM 時報により正時に同期
NTPクライアント数	最大100台
＜FM受信部＞	
受信方式	スーパーヘテロダイン方式
同調方式	FLL 方式
受信周波数	FM ラジオ(76.0MHz～90.0MHz)
実用感度	″25dBf(IHF)※時報検出に最低限必要な入力信号レベルであり、修正精度100ms を保証するものではありません。″
入力インピーダンス	75Ω
音声出力	イヤホン(モノラル)
正時報検出方式	トーンデコーダによる周波数検出
定格電圧	AC 100V ± 10%、PoE(IEEE802.3af/at 準拠)
定格周波数	50/60Hz(ACアダプタ時)
定格電流	ACアダプタ時:0.05A、PoE時:0.06A
消費電力	ACアダプタ時:2.2W、PoE時:2.9W
発熱量	ACアダプタ時:7.9kJ/h、PoE時:10.4kJ/h
動作可能周囲環境	0～50℃、20～80%RH (結露なきこと)
保存可能周囲環境	-10～60℃、90%RH 以下(結露なきこと)
設置形態	卓上設置または壁面等にねじ止め
ケース	ポリカーボネート樹脂(PC)
外形寸法	160(幅)×30(高)×130(奥)mm
重量	約240g
適合規格	本体:VCCI-A、RoHS/AC アダプター:RoHS、電気用品安全法
電池	リチウム電池使用(全期間電源OFF で約5 年)
＜屋内用FMアンテナ＞	
温度条件	-20 ～60 ℃
外形寸法	アンテナ部:10(径)×171～950(高)mm(可倒範囲180°)/アンテナ基台部:63(径)×57(高)mm
重量	約470 g(ケーブル含む)
ケーブル長	10M

■寸法図

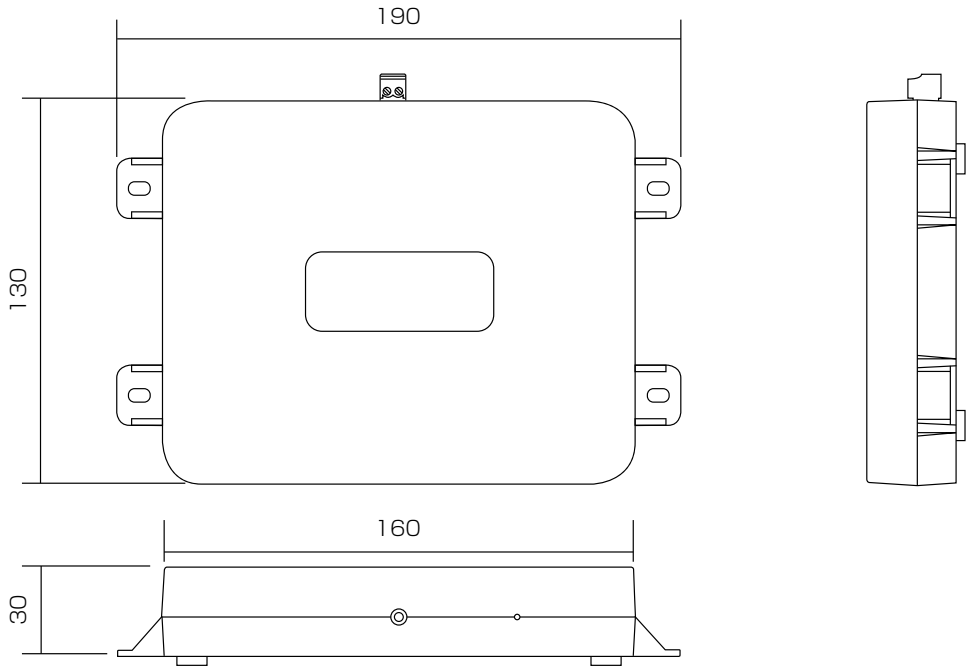

単位：mm

仕様および外観は改良のため予告なく変更される事がありますのであらかじめご了承下さい