2メガピクセル20倍光学ズーム防水耐衝撃スピードドームネットワークカメラ

SD9361-EHL

特 長

- 1920×1080解像度を有する2メガピクセルカメラです
- PoE受電に対応していますので、PoE給電機器との組合せで電源コンセントの無い場所でも設置可能です
- MicroSDカードスロット搭載で、MicroSDカードに録画をすることが可能です
- IP68、IK10規格準拠で防水、防塵、耐衝撃性に優れています
- ヒーターつきで-40℃～50℃の環境でも使用が可能です
- 360° のパンと220° のチルト操作が可能です。

※電源アダプターは別売です

■ 仕 様

項 目	SD9361-EHL
画素数	最大1920×1080@60fps
レンズ	f=4.7～94mm/F1.6～F3.5
撮影範囲	水平3° ～55° ×垂直2° ～33° ×対角3° ～63°
被写体最低照度	0.26lux/F1.6(カラー)、モノクロ時：0.01lux/F1.6(白黒)
赤外線照射距離	–
映像圧縮方式	H.265, H.264, MJPEG
オーディオ入力	外部マイク入力端子
オーディオ出力	外部ライン出力端子
防水・防塵	IP68
Wi-Fi	–
SDカードスロット	MicroSDカードスロット（SD/SDHC/SDXC）
PoE	60W UPoE
電源	DC24V/AC24V
消費電力	48W(ヒーター使用時)、26W(ヒーター未使用時)
動作可能周囲環境	始動時温度-40度～55度、稼働時温度 -40度～55度
外形寸法	222.8（径）×355.3（高）mm

■寸法図

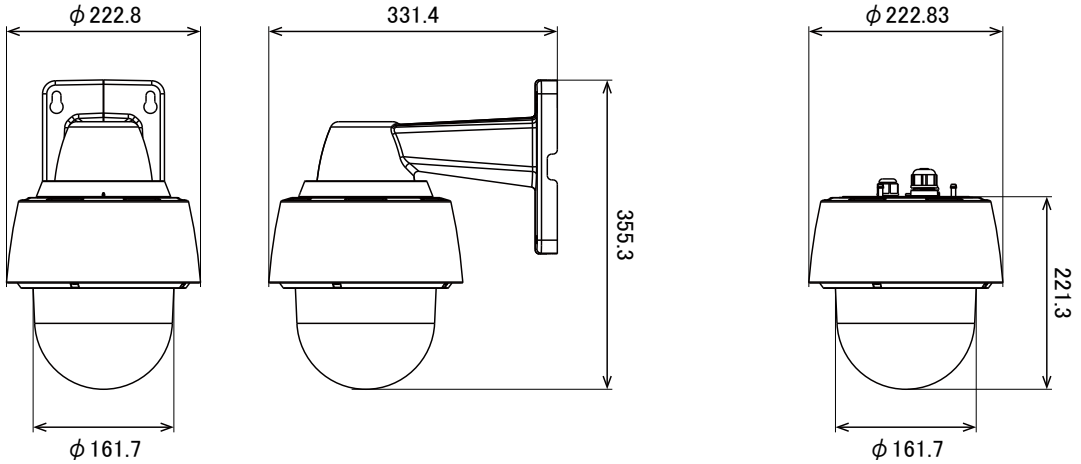

単位：mm