AHD 30倍光学ズームスピードドームカメラ

NSZ-AHD130-OH

特 長

- 光学ズーム30倍レンズを搭載しています。デジタルズームと合わせて最大360倍までズームアップが可能です
- パン（水平）の動作は360° エンドレス回転でスムーズなコントロール可能です
- 最大400mの長距離配線に対応します
- IP67規格準拠で防水、防塵性に優れています

※配線距離、配線ケーブルの種類によって映像が劣化する場合があります

■ 仕 様

項 目	NSZ-AHD130-OH
イメージセンサー	1/3" Panasonic Progressive Scan CMOS Sensor
解像度	AHD：1920×1080（1080P）・1280×720（720P）、CVBS：700TVL
レンズ	F1.6～4.7、f=4.3～129.0mm
撮影範囲	水平65.1° ×垂直38.4° ～水平2.34° ×垂直1.36°
ズーム	光学ズーム：30倍/デジタルズーム：12倍（トータルズーム360倍）
S/N比	50 dB (AGC off)
赤外線LED	–
赤外線照射距離	–
被写体最低照度(50IRE)	カラー時：0.002Lux（DSS On）、モノクロ時：0.0001Lux（DSS On）
シャッター速度	1/8～1/30,000
パン/チルト動作角度	360° （エンドレス）/90°
プリセット	255
ICR機能	有
OSD機能	有
デイナイト機能	有
WDR	有
フリッカレス機能	有
ノイズリダクション機能	有
アナログ映像出力	有(BNC×1)
オーディオ	–
リモートコントロール	RS-485
プロトコル	PELCO P・D・C
ボーレート	2400/4800/9600
アラーム	入力×3/リレー出力×1
防水機能	IP67
耐衝撃機能	–
電源	DC12V
消費電力	21.6W
消費電流	1.8A
動作可能周囲環境	-30～50度、湿度90%未満（常時ファン動作/10℃以下でヒーター動作）
外形寸法	200（径）×301.9（高）×300（奥）mm
重量	3.4 kg

■寸法図

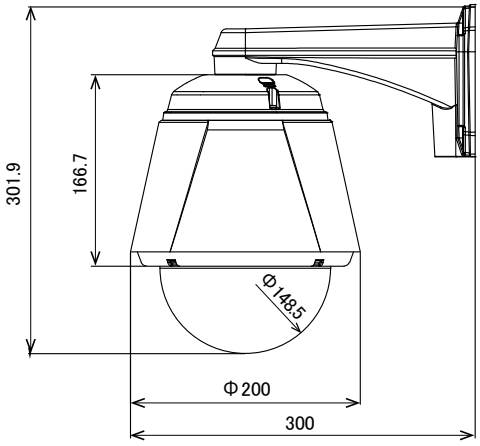
301.9
166.7
Φ148.5
Φ200
300

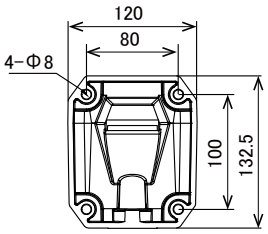
120
80
4-Φ8
100
132.5

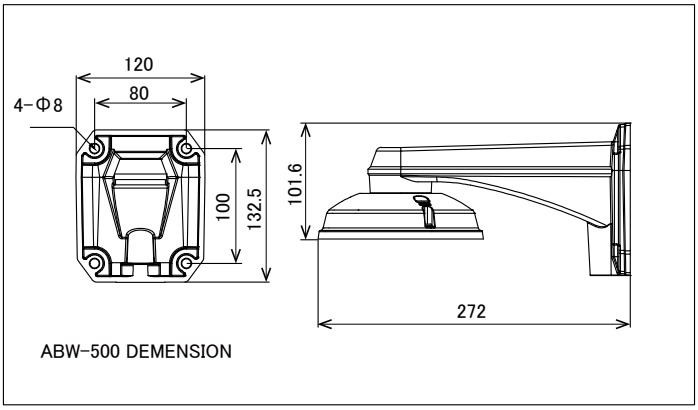
120
80
4-Φ8
100
132.5
101.6
272
ABW-500 DEMENSION

単位：mm