NSW-A100-L

＜セット内容＞
ワイヤレスビデオブリッジ×２（親機/子機）＋
プラボックス×２（大/小）＋PoEハブ × 1

特 長

■ ワイヤレスビデオブリッジと耐候プラボックス、PoEハブがセットになったパッケージです。
■ 付属するPoEハブはNSIE254になります。
■ 耐候プラボックスはワイヤレスビデオブリッジが入る小サイズと、PoEハブも入れることができる大サイズが付属します。

＜ワイヤレスビデオブリッジ＞
■ 有線LAN工事が難しい環境でネットワーク構築が可能です。
■ 高解像度のリアルタイム映像を無線で伝送が可能です。
■ 最大1kmの伝送が可能です(障害物がない場合)
■ IP66規格準拠で防水、防塵性に優れています。

＜耐候プラボックス＞
■ ポール取付用の取付バンド孔が付いています。
■ 底面と背面に配線穴用ノックアウトが付いています。
■ 内部基板の固定取付用金具を付属しています。

※アダプター(DC12V×2)が付属しています
※ワイヤレスビデオブリッジはPoE給電非対応です
※記載されている速度は規格値で、実使用速度ではありません
※通信距離や伝送速度は設置環境に依存します

■ 仕 様

項 目	ワイヤレスビデオブリッジ
周波数	5 GHz 屋外用 CH : 100、104、108、112、116、120、124、128
Wi-Fi	IEEE 802.11ac
変調	OFDM
帯域幅	40MHz / 80MHz
RF 通信	4 × 4 MIMO
データレート（PHY）	1.7 Gbps（PHY）
ビームフォーミング	有
同時チャネル	4CH Max（Full HD）
ワイヤレス通信可能範囲	1km（LoS）（Max）
実効伝送速度	200Mbps（Max）
無線伝送速度	300Mbps（Max）
Output（Per Chain）	16dBm（Max）
アンテナ	2dBi × 4pcs
IP	IPv4
セキュリティ	WPA2/AES 256
イーサネット	Ethernet 10/100/1000 Base-T
プロトコル	TCP/UDP/DHCP
LED	Power/Quality/Link/Mode
リセット	有
電源	DC12V / 1A
消費電力	7W（Max）
動作可能周囲環境	-20 ～ 65 度 10 ～ 85%
外形寸法	本体 : 149.55（幅）× 89.75（高）× 29.75（奥）mm アンテナ込み : 149.55（幅）× 218.28（高）× 29.75（奥）mm
重力	434g（本体）
防水機能	IP66
認証	KC、FCC、CE

項　目	耐候プラボックス（小）
設置場所	屋外
IP 規格	IP44
材質	AAS 樹脂
取付基板	木製基板（9mm）
ボックス板厚	扉・ボデー 2.2 ～ 3.5mm
扉形式	片扉
ハンドル	シリンダー錠　※鍵番号の変更はできません
色彩	N ホワイトグレー色（N8.5）
基板寸法	240（幅）× 210（高）mm
外形寸法	319（幅）× 314（高）× 141（奥）mm
重量	1.4kg

項　目	耐候プラボックス（大）
設置場所	屋外
IP 規格	IP44
材質	AAS 樹脂
取付基板	木製基板（15mm）
ボックス板厚	扉・ボデー 2.2 ～ 3.5mm
扉形式	片扉
ハンドル	シリンダー錠　※鍵番号の変更はできません
色彩	N ホワイトグレー色（N8.5）
基板寸法	340（幅）× 310（高）
外形寸法	425（幅）× 419（高）× 161（奥）mm
重量	3.2kg

■寸法図

＜ワイヤレスビデオブリッジ＞

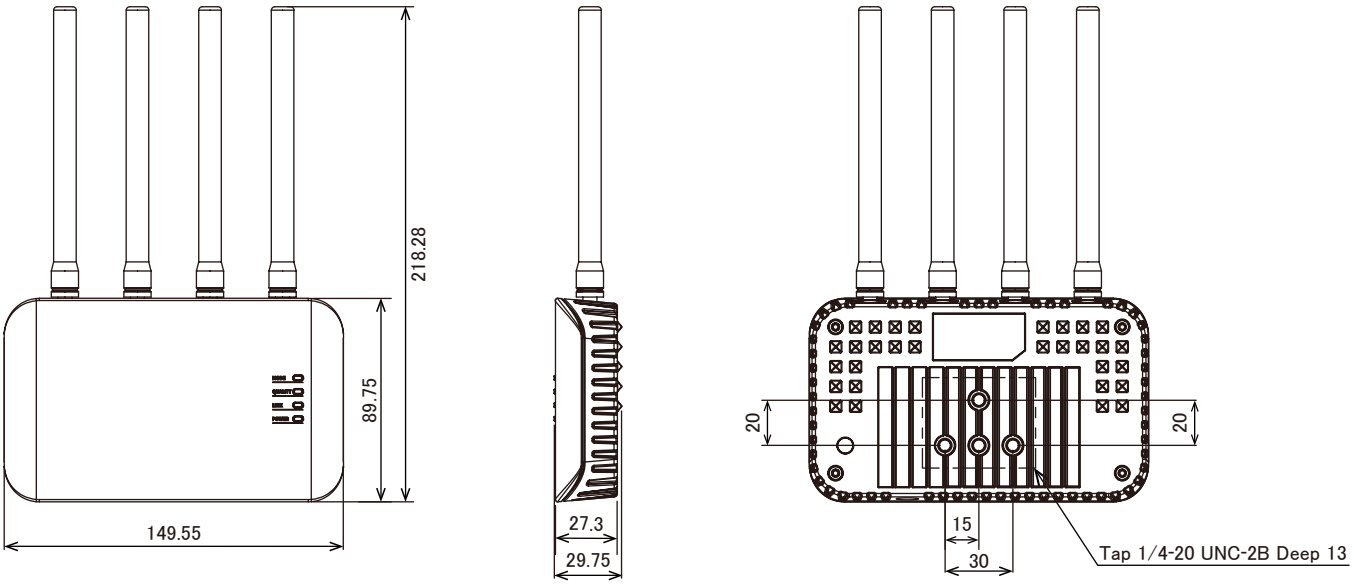

単位：mm

■寸法図

＜耐候プラボックス / 小＞

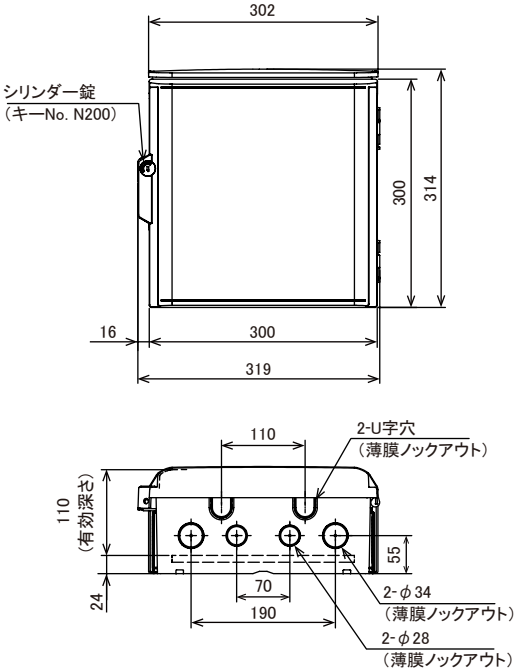

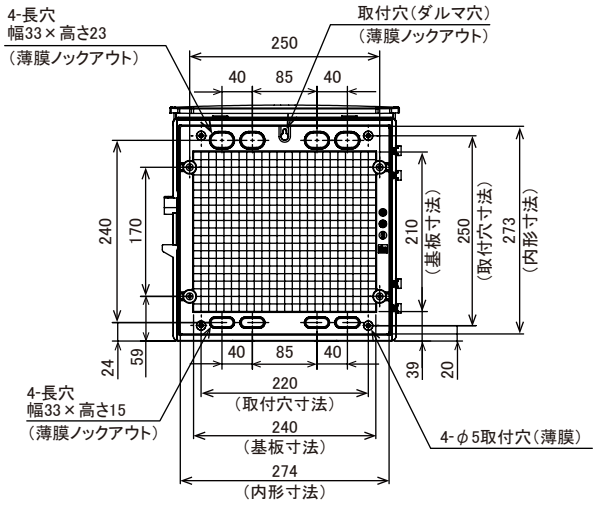

ボデー図

＜耐候プラボックス / 大＞

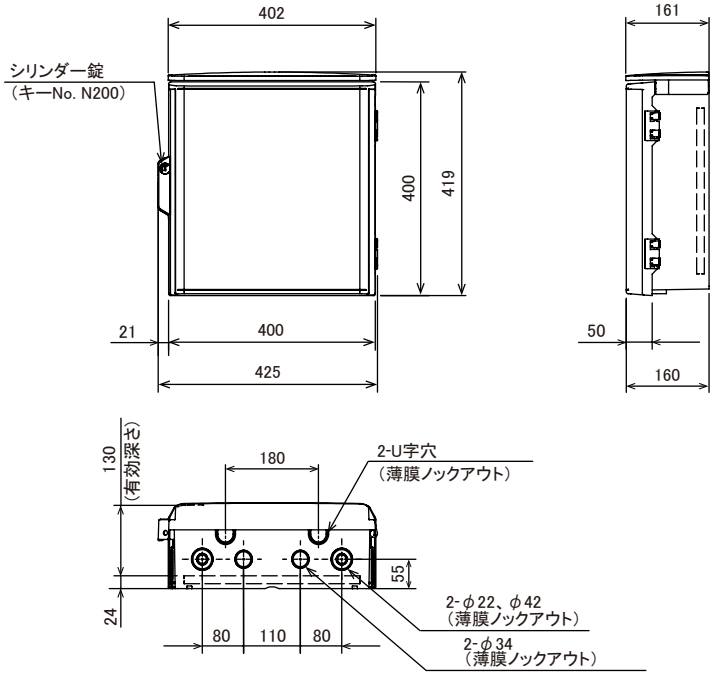

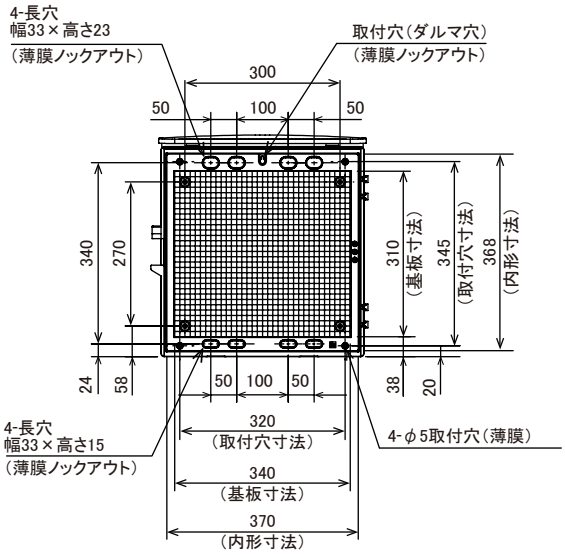

ボデー図

単位：mm