特 長

■仕 様

項 目	NSE212
外形寸法	147(径)×110(高)×183(奥)mm
対応カメラ	ACM-7411

■寸 法

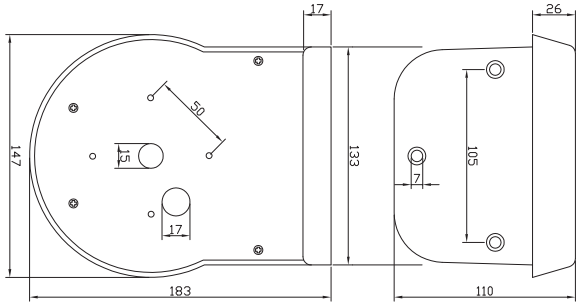

単位:mm