ワンケーブル(電源重畳方式)4メガピクセル AHD防水暗視バリフォーカルカメラ

NSC-AHD943VPU-4M

特 長

- NSD7000AHD-Hシリーズと同軸ケーブル1本の接続だけでOSDメニューの調整可能です
- WDR機能搭載で、逆光等の明暗差が大きな場所でも鮮明な映像を映し出します
- デュアルモード電源採用で、ワンケーブル(電源重畳方式)としてはもちろんDC12Vアダプタからの電源供給も可能です
- 最大300mの長距離配線に対応します
- ビデオ出力が可能で、画角調整に利用出来ます
- 壁面/天井吊り下げ両方の取り付けに対応しています
- IP67規格準拠で防水、防塵性に優れています

※配線距離、配線ケーブルの種類によって映像が劣化する場合があります
※電源アダプターは別売です
※ワンケーブル(電源重畳方式)電源ユニットはNSE904AVP-U/908AVP-Uをご使用ください

■ 仕 様

項 目	NSC-AHD943VPU-4M
イメージセンサー	1/2.7 Omnivision CMOS
解像度	AHD:2560×1440(4MP)、CVBS:960×480(960H)
レンズ	f=5～50mm/F=1.6
撮影範囲	水平47.84° ×垂直26.92° ～水平8.11° ×垂直4.57°
S/N比	52dB
赤外線LED	有
赤外線照射距離	最大70m
被写体最低照度	カラー時:0.5Lux、モノクロ時:0.1Lux IR 点灯時:0 Lux
シャッター速度	1/30(25)～1/50,000
ICR機能	有
OSD機能	有
デイナイト機能	有
WDR	有(D-WDR)
フリッカレス機能	有
ノイズリダクション機能	有(2D/3D NR)
アナログ映像出力	有(OSDボタンによるAHD/アナログ切替)
オーディオ	-
防水機能	IP67
耐衝撃機能	-
電源	デュアルモード(電源重畳方式:NSE904/908AVP-Uより供給、DC12V±30%)
消費電力	5W
消費電流	420mA
動作可能周囲環境	-20 ～ 50度、湿度95%RH以下
外形寸法	84.5(径)×153.3(奥)mm
重量	690g

■寸法図

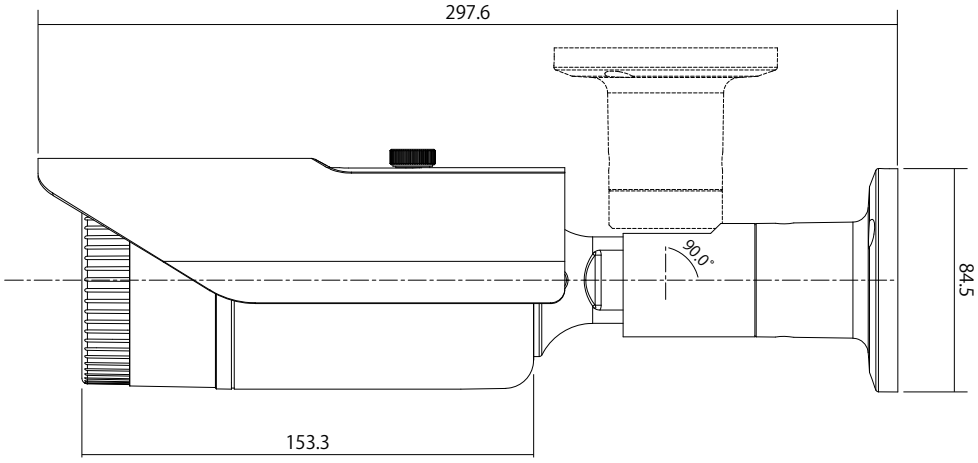

単位：mm