ワンケーブルフルHD AHD防水暗視電動バリフォーカルカメラ

NSC-AHD942VPUM-F

特 長

- デュアルモード電源採用で、ワンケーブルとしてはもちろんDC12Vアダプタからの電源供給も可能です
- ワンケーブル接続時（NSE904AVP-U/908AVP-U使用時）に制御線不要でNSD5000AHD-HシリーズのDVRからズーム/フォーカス/OSDメニューの調整まで可能
- WDR機能搭載で、逆光等の明暗差が大きな場所でも鮮明な映像を映し出します
- 最大300mの長距離配線に対応します
- 壁面/天井吊り下げ両方の取り付けに対応しています
- IP67規格準拠で防水、防塵性に優れています

※配線距離、配線ケーブルの種類によって映像が劣化する場合があります

■ 仕 様

項 目	NSC-AHD942VPUM-F
イメージセンサー	1/2.8″ 2.43Megapixel Sony Exmor CMOS
解像度	AHD：1984×1225（1080P）
レンズ	f=2.8～12mm/F1.4
撮影範囲	水平102.0° ×垂直76.8° ～水平30.0° ×垂直22.0°
ズーム	光学ズーム：4.2倍
S/N比	52dB
赤外線LED	有
赤外線照射距離	最大40m
被写体最低照度（50IRE）	カラー時：0.5Lux/F1.4、モノクロ時：0.05Lux カラー感度アップ時：0.05Lux/F1.4、モノクロ感度アップ時：0.005Lux
シャッター速度	1/30（25）～1/50,000
パン/チルト動作角度	–
プリセット	–
ICR機能	有
OSD機能	有
デイナイト機能	有
WDR	有（DWDR）
フリッカレス機能	有
ノイズリダクション機能	有
アナログ映像出力	–
オーディオ	–
リモートコントロール	–
プロトコル	Pelco Coaxitron
ボーレート	–
アラーム	–
防水機能	IP67
耐衝撃機能	–
電源	デュアルモード（電源重畳方式:NSE904/908AVPより供給、DC12V±30%）
消費電力	5.2W
消費電流	430mA
動作可能周囲環境	-10～50度
外形寸法	77（径）×158（高）mm
重量	840g

■寸法図

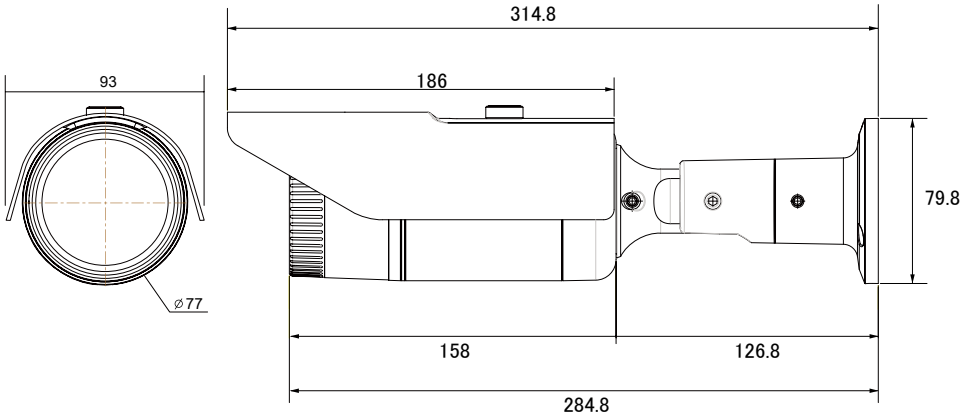

単位：mm