NSC-AHD900-4M

特 長

- NSD7000AHD-Hシリーズと同軸ケーブル1本の接続だけでOSDメニューの調整可能です
- WDR機能搭載で、逆光等の明暗差が大きな場所でも鮮明な映像を映し出します
- 最大300m※の長距離配線に対応します
- ビデオ出力が可能で、画角調整に利用出来ます

※配線距離、配線ケーブルの種類によって映像が劣化する場合があります
※電源アダプターは別売です
※レンズは別売です

■ 仕 様

項 目	NSC-AHD900-4M
イメージセンサー	1/2.7 Omnivision CMOS
解像度	AHD：2560×1440（4MP）、CVBS：960×480（960H）
レンズ	C/CSマウント
撮影範囲	-
S/N比	52dB
赤外線LED	-
赤外線照射距離	-
被写体最低照度	カラー時：0.5Lux、モノクロ時：0.1Lux
シャッター速度	1/30（25）～1/50,000
ICR機能	有
OSD機能	有
デイナイト機能	有
WDR	有(D-WDR)
フリッカレス機能	有
ノイズリダクション機能	有(2D/3D NR)
アナログ映像出力	有(OSDボタンによるAHD/アナログ切替)
オーディオ	-
防水機能	-
耐衝撃機能	-
電源	DC12V±30%
消費電力	1.6W
消費電流	130mA
動作可能周囲環境	-20 ～ 50度、湿度90%RH以下（結露しないこと）
外形寸法	63（幅）×55（高）×120（奥）mm
重量	240g

■寸法図

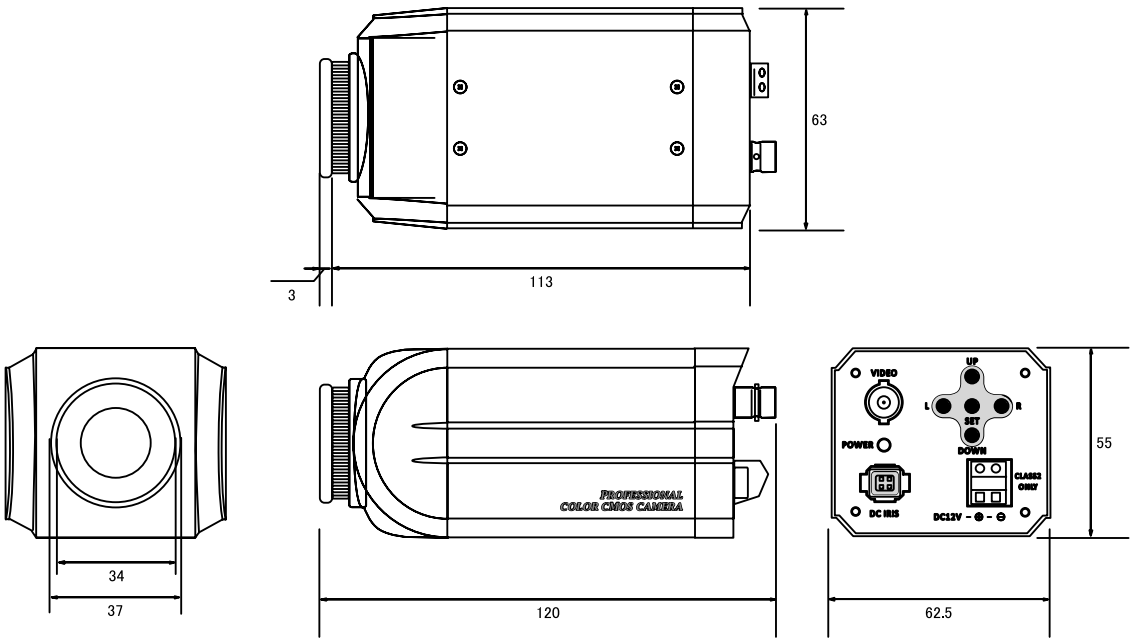
63
113
3
34
37
120
PROFESSIONAL
COLOR CMOS CAMERA
VIDEO
POWER
DC IRIS
UP
L
R
SET
DOWN
CLASS2
ONLY
DC12V
55
62.5

単位：mm