特 長

- 2592×1520解像度を有する4メガピクセルカメラです
- 双方向音声対応で、マイクやスピーカーを接続する事により、双方向での会話が可能です
- 独自ドメインのDDNSをサポートしています
（ドメイン名：ddns.camddns.com）
- 標準ブラウザで、iOS端末からモニタリングできます
（ブラウザ：Safari）

※電源アダプターは別売りです

■ 仕 様

項 目	NIPD-4065CD
イメージセンサー	1/2.7インチ CMOSセンサー
解像度	2592×1520
映像圧縮方式	H.265、H.264、MJPEG
フレームレート	2592×1520：30フレーム、1920×1080：30フレーム、1280×720：30フレーム、640×480：30フレーム
レンズ	f=2.8～12mm /F1.4
撮影範囲	水平93.85° ×垂直67.97° ～水平32.57° ×垂直23.86°
ズーム	ー
S/N 比	65dB
赤外線 LED	有
赤外線照射距離	30m
被写体最低照度	カラー：0.008Lux、モノクロ：0.003Lux
シャッター速度	自動、1/30～1/10000秒
ICR 機能	有
デイナイト機能	有
WDR	有
フリッカレス機能	有
ノイズリダクション機能	有(2/3DNR)
アナログ映像出力	ー
オーディオ	入力×1(3.5mmジャック(LINE IN))、出力×1(3.5mmジャック(LINE OUT)) 音声圧縮方式：G.711、G.726
最大リモートログイン数	10
ネットワークプロトコル	IPv6, IPv4, HTTP, HTTPS, SNMP, SSL, TLS , DNS , ICMP, IGMP, ARP, SNTP, QoS/DSCP, CoS, IEEE 802.1X, RTSP/RTP/RTCP, TCP/IP, UDP, SMTP, FTP, PPPoE, DHCP, DDNS, NTP, UPnP, SAMBA, Bonjour, Onvif profile S
ONVIF	対応
推奨ブラウザ	Internet Explorer 11.0以上
オンボードストレージ	MicroSDカードスロット（SD/SDHC/SDXC 128GB以下） ※設置環境等により安定した録画がされない場合があります。
アラーム	入力×1/出力×1
防水機能	ー
耐衝撃機能	ー
電源	PoE（IEEE802.3af）、DC12V
消費電力	PoE（IEEE802.3af）：5.4W、DC12V：4.5W
消費電流	DC12V：380mA

■ 仕 様

項 目	NIPD-4065CD
動作可能周囲環境	-20 ～ 50 度、湿度 90%
外形寸法	132（径） × 108（高） mm
重量	485g

■寸法図

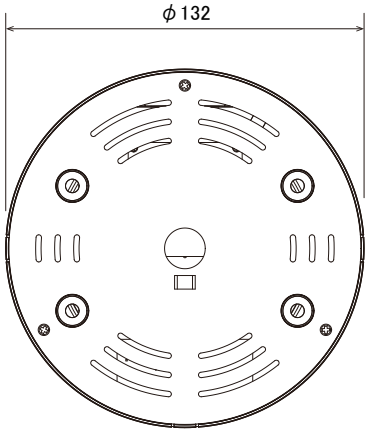

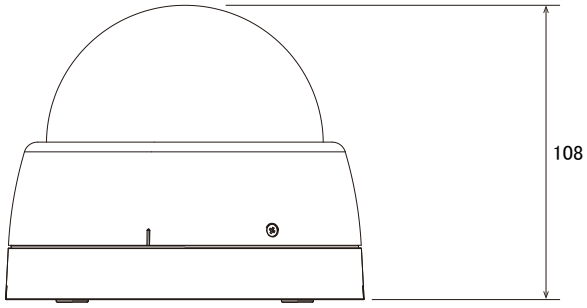

単位：mm