NSC940型ダミーカメラ

DM940

特 長

- ボックス型カメラNSC940型のダミーカメラです（レンズ付属）

■仕 様

項 目	DM940
外形寸法	64（幅）×61（高）×139.7（奥）mm

■寸法図

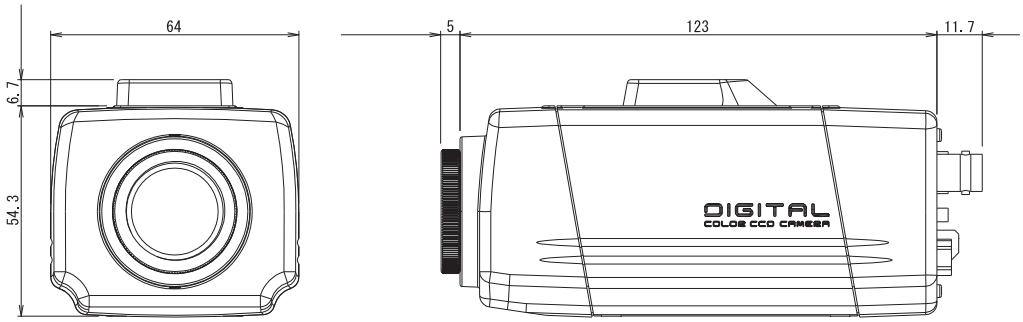

単位：mm