特 長

- 1920 x 1080解像度を有するネットワークカメラです
- H264, MJPEG圧縮方式に対応しています
- 赤外線暗視機能を搭載していますので暗闇での撮影も可能です
- 赤外線照射距離は30mです
- PoE受電に対応していますので、PoE給電機器との組合せで電源コンセントの無い場所でも設置可能です
- IP66規格準拠で防水、防塵性に優れています
- ONVIFに対応しています

■ 仕 様

項 目	D6210
イメージセンサー	1/2.8″ 2MP CMOSセンサー
解像度	1920 x 1080
映像圧縮方式	H.264, MJPEG
レンズ	f=2.8mm/F2.0
撮影範囲	水平 96°
赤外線LED	有
赤外線照射距離	30m
被写体最低照度	カラー時：0.05 lux @ F2.0、モノクロ時：0.005 lux @ F2.0
WDR	有
アナログ映像出力	–
オーディオ	–
最大リモートログイン数	5
ネットワークプロコトル	IPv4, IPv6, Bonjour, TCP/ IP, DHCP, DNS, DynDNS, PPPoE, ARP, ICMP, FTP, SMTP, NTP, UPnP, RTSP, RTP, RTCP, HTTP, HTTPS, SSL, TCP, UDP
Wi-Fi	–
ONVIF	ONVIF 2.4
推奨ブラウザ	Internet Explorer
オンボードストレージ	–
アラーム	–
防水機能	IP66
耐衝撃機能	–
電源	PoE(IEEE802.3af), DC12V/1A
消費電力	最大6.6W
動作可能周囲環境	−10～60℃
外形寸法	119.24(径)×82.79(高)mm
重量	710g

■寸法図

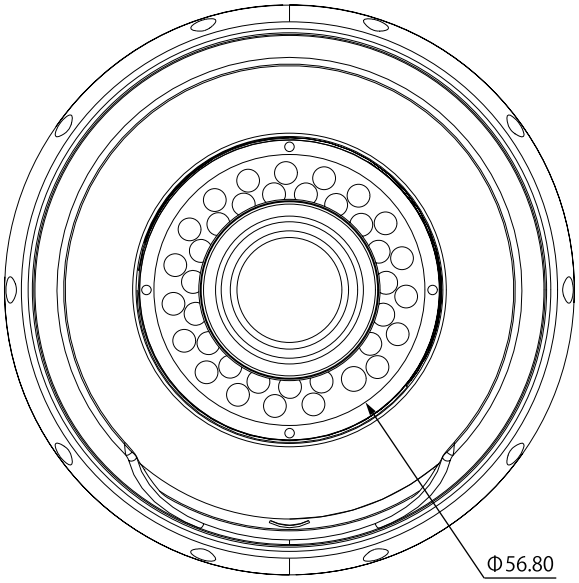

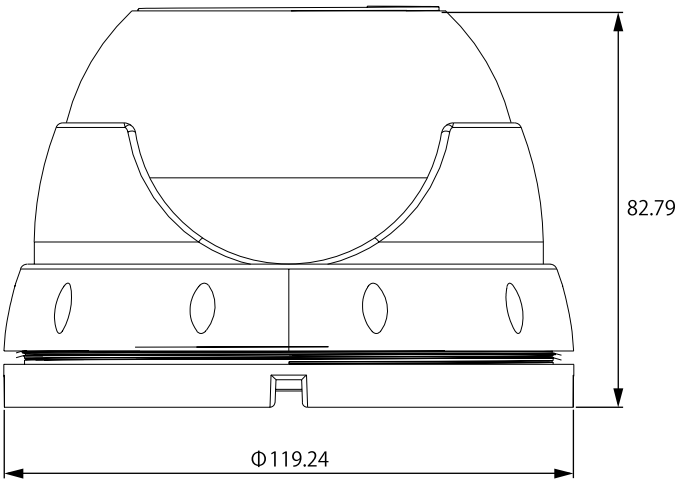

単位：mm