NISPD-2065-30X

2MP 30倍光学ズーム スピードドーム ネットワークカメラ

■ 主な特長

- 1920 × 1080 解像度を有する2MPカメラです
- 光学ズーム30倍レンズを搭載しています
- パン (水平) の動作は 360° エンドレス回転でスムーズなコントロールが可能です
- PoE受電 (IEEE802.3bt) に対応していますので、PoE給電機器との組合せで電源コンセントの無い場所でも設置可能です

※電源アダプターが付属しています

■ 技術仕様

イメージセンサー	1 / 2.8 インチ　Sony Starvis CMOSセンサー
解像度	1920 × 1080
映像圧縮方式	H.265、H.264、MJPEG
フレームレート	1920 × 1080:30フレーム、1280 × 720:30フレーム、640 × 480:30フレーム
レンズ	f = 4.7 ～ 141mm / F1.5 ～ 4.0
撮影範囲	水平60.0° × 垂直34.0° ～ 水平3.9° × 垂直1.8°
ズーム	光学ズーム:30倍
S / N比	65 dB
赤外線LED	有
赤外線照射距離	150m
被写体最低照度	カラー:0.003Lux、モノクロ:0.001Lux
シャッター速度	自動、1 / 5 ～ 1 / 33000秒
パン / チルト動作角度	360° (エンドレス) / 90°
プリセット	256 ヶ所
ICR機能	有
デイナイト機能	有
WDR	有
フリッカレス機能	有
ノイズリダクション機能	有 (2 / 3DNR)
アナログ映像出力	-

オーディオ	入力 ×1 (3.5mmジャック (LINE IN)) 、出力 ×1 (3.5mmジャック (LINE OUT)) 音声圧縮方式:G.711、G.726
最大リモートログイン数	10
ネットワークプロトコル	IPv6、IPv4、HTTP、HTTPS、SNMP、SSL、TLS 、DNS 、ICMP、QoS / DSCP、IEEE 802.1X、RTSP / RTP / RTCP、TCP/IP、UDP、SMTP、FTP、PPPoE、DHCP、DDNS、NTP、UPnP、3GPP、SAMBA、Bonjour、Onvif profile S、T & G
Wi-Fi	ー
ONVIF	対応
推奨ブラウザ	Internet Explorer 11.0以上
オンボードストレージ	ー
アラーム	入力 ×4 / 出力 ×1
防水機能	IP66
耐衝撃機能	-
電　源	PoE (IEEE802.3bt) 、DC36V
消費電力	PoE (IEEE802.3bt) :40W、DC36V:36W
消費電流	DC36V:1A
動作可能周囲環境	温度:-20.0 ～ 60.0℃、湿度:90.0%以下 (結露なし)
外形寸法	227.1 (径) × 346.2 (高) mm
重　量	5.3kg

■ 寸法図

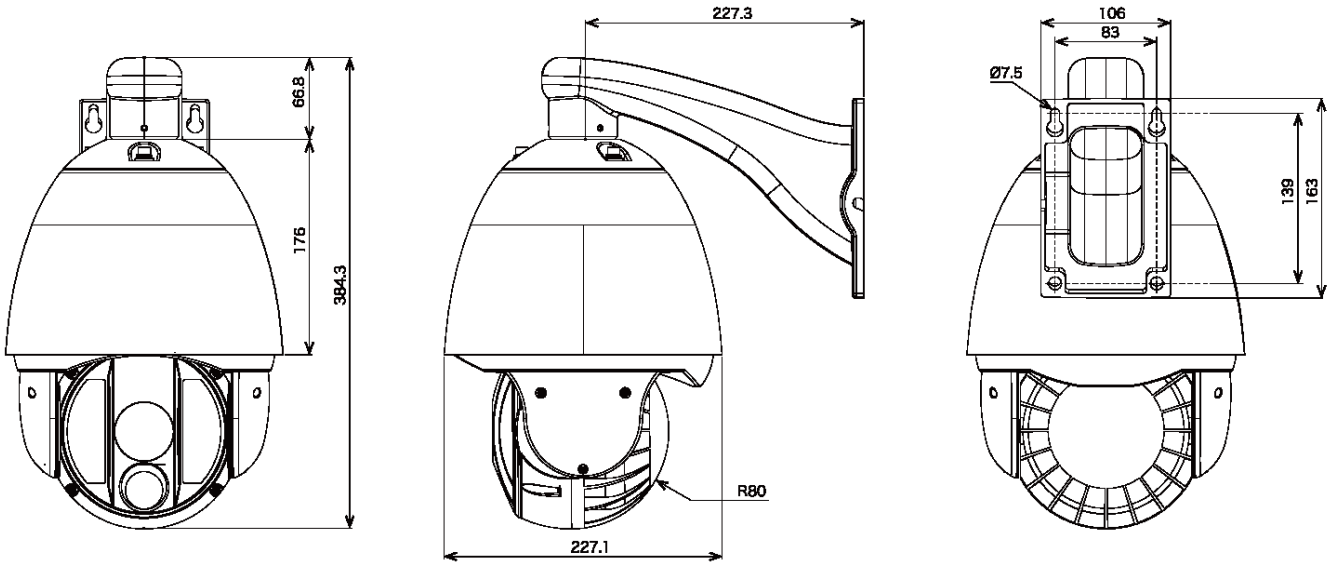

単位 mm