DS-KAB6-D1

卓上スタンド

■ 主な特長

・ DS-K1TA70MI-T-AC と組合わせて使用する卓上スタンドです。

■ 技術仕様

素　材	ZAMAK、ABS
外形寸法	127.97 (幅) × 215.49 (高) × 133.97 (奥) mm
重　量	1390 g

■ 寸法図

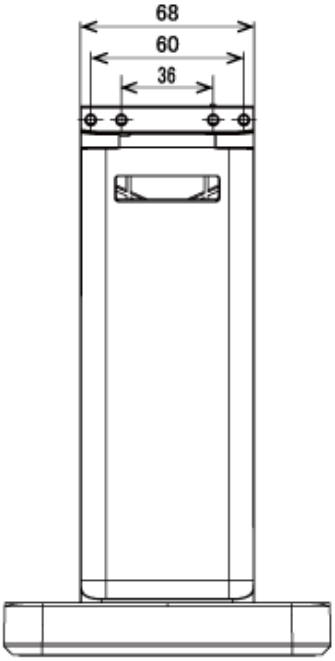

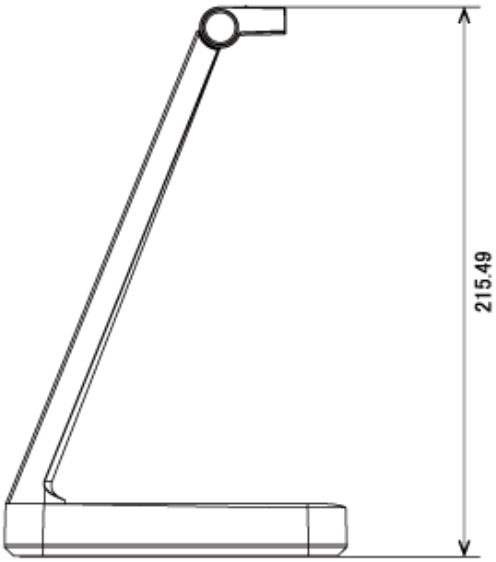

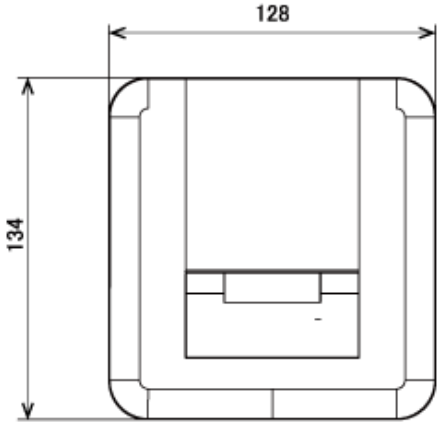

単位 mm