DS-MH1A30-E

延長用マウスピース

■ 主な特長

・ DS-MDA001用の延長用マウスピースです。

※ DS-MH1A30と組合わせて使用します (DS-MH1A30-E のみの使用はできません)

■ 技術仕様

材　質	ポリプロピレン (PP)
外形寸法	12.03 (直径) × 51.3 (高) mm
内容量	50 本

■ 寸法図

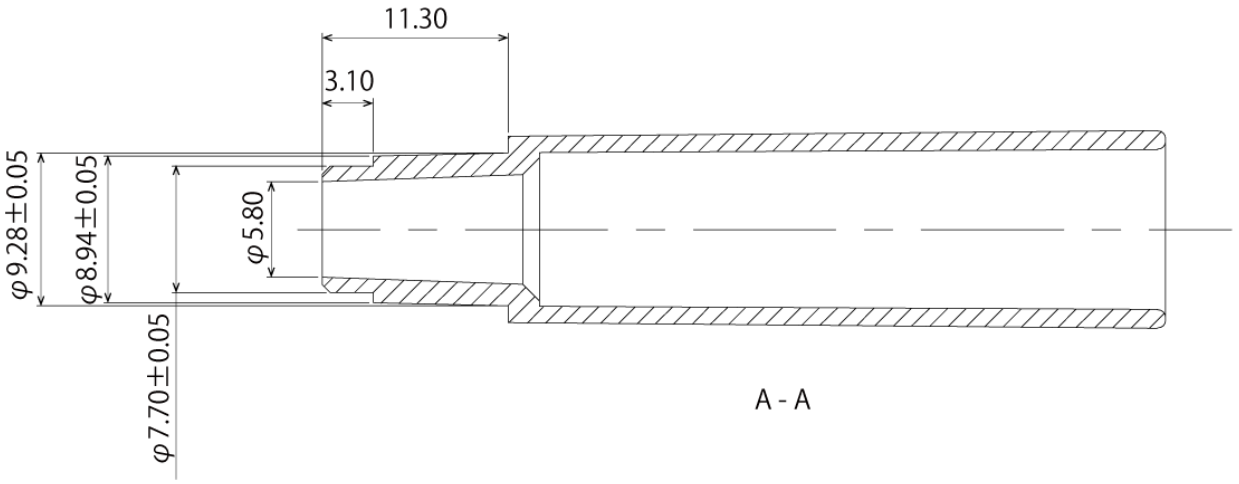

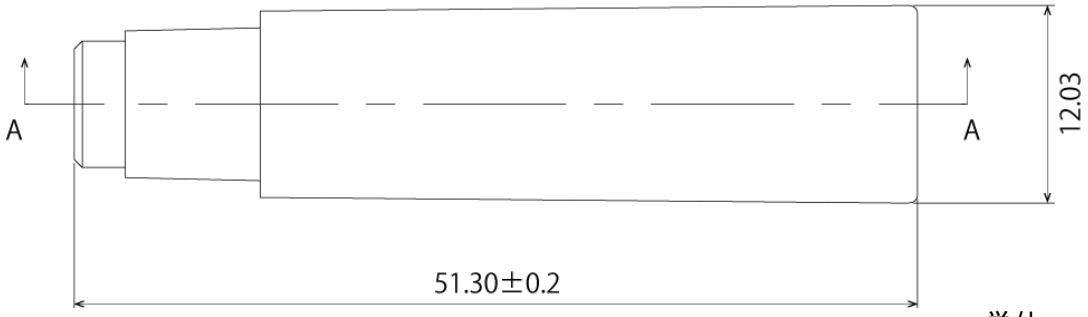

単位 mm