NSACE001

体表面温度測定＆顔認証カメラ専用卓上ブラケット

■ 主な特長

- NSAC-TH1001との組み合わせで卓上に設置することが可能です。
- 装飾LEDライト付き

■ 技術仕様

材質	鉄
外形寸法	283(幅)×38(高)×260(奥)mm
重量	1.5Kg

■ 寸法図

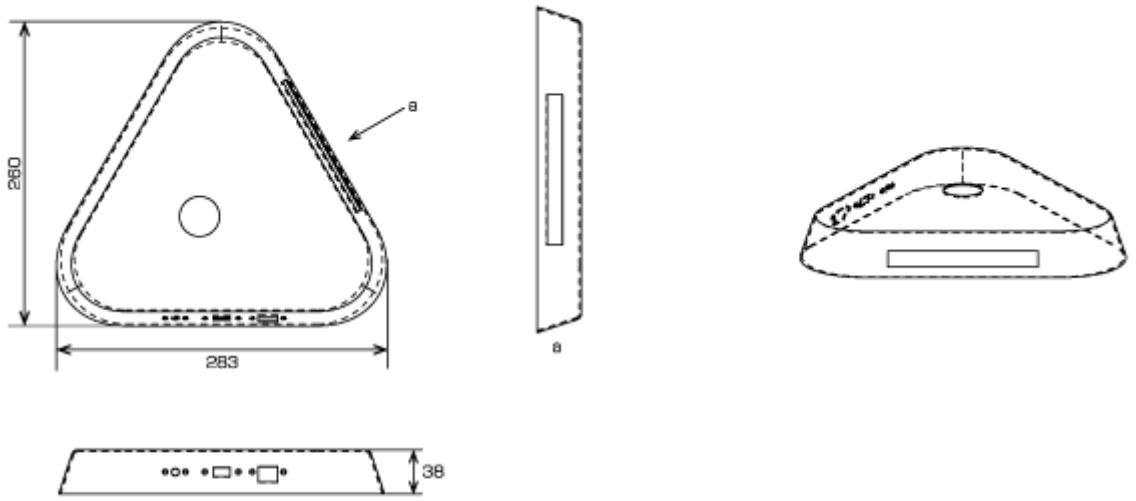

単位 mm