NSV-TH1002

サーマルカメラ対応 2ch スタンドアローンNVR

■ 主な特長

- サーマルカメラ対応により、通常の映像に加えサーモグラフィー映像を表示することができます
- PoE給電LANポートを搭載しており、サーマルカメラからのLANケーブルを直接接続ができます
- プラグアンドプレイ機能により複雑なネットワーク設定をせずに接続ができます
- 温度異常発生時、アラーム音や画面表示で通知します
- 独自ドメインのDDNSをサポートしています。(dynlink.net)
- リモコン、マウスでの操作が可能です
- iPhone、iPad、Android携帯でライブ映像を見ることができます。(Smart Phone APP：MV3000)

■ 技術仕様

OS	エンベデッドLinux
映像圧縮形式	H.264
登録可能カメラ台数	2チャンネル ※サーマルカメラ登録数2台まで
映像出力	HDMI ×1、VGA ×1
表示/録画解像度	2688 × 1520、2304 × 1296、1920 × 1080、1280 × 720
録画性能	270fps (最大80Mbps)
標準内蔵HDD容量	2TB
搭載可能ハードディスク台数	3.5インチ ×1
RAIDレベル	なし
表示パターン	全画面、2分割、4分割
録画モード	ノーマル、スケジュール、モーション、アラーム
アラーム録画	プリアラーム：0～5秒、ポストアラーム：1～10秒
デジタルズーム	10倍
再生検索モード	時間検索、イベント検索 (熱画像イベント)
再生コントロール	早送り、早戻し、一時停止、コマ送り、再生速度 (×1、×2、×4、×8、×16、×32、×64、×99)
バックアップデバイス	USBメモリ
バックアップデータフォーマット	専用フォーマット
USB端子	前面 ×1 (USB2.0) 、背面 ×1 (USB2.0)

外部ストレージ	ー
オーディオ	入力:IP ×4、出力:RCA ×1 ※HDMI音声出力は非対応
I/O	RS485、アラーム入力 ×4 / アラーム出力 ×1
イーサネット	10 / 100 Base-T、802.3at
ネットワークプロトコル	TCP/IP、SMTP、DHCP、DDNS、RTSP、NTP
リモートクライアント	PCクライアント:ブラウザ (InternetExplorer) 、モバイルクライアント:iOS/Android (MV3000)
最大リモートログイン数	16
コントローラー	マウス、赤外線リモコン
電源	DC48V / 1.875A
最大消費電力	最大180W
動作可能周囲環境	温度:5.0 ～ 40.0℃、湿度:20.0 ～ 90.0%
外形寸法	380.0 (幅) ×51.5 (高) ×319.5 (奥) mm
重量	1840g

■ 寸法図

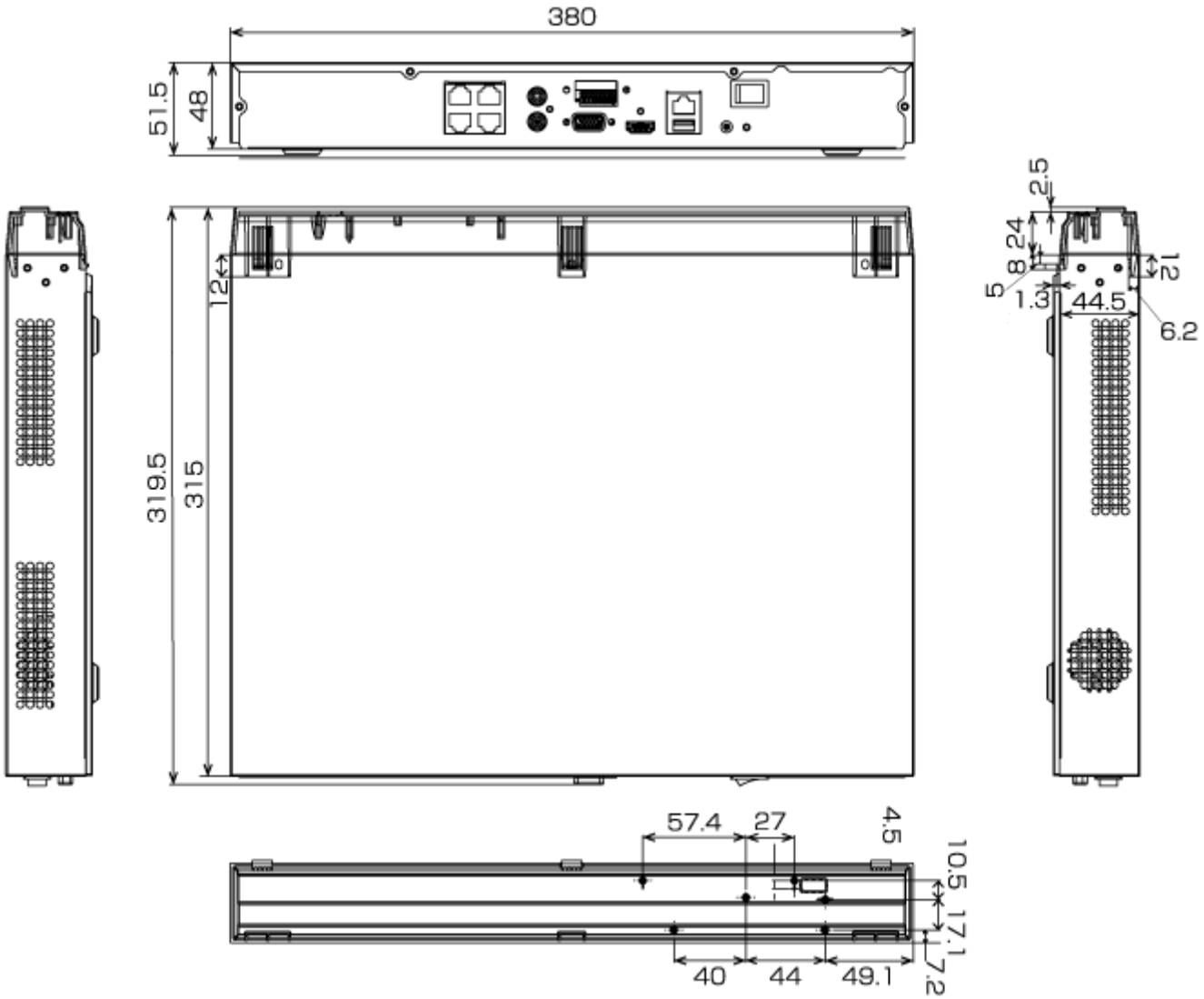

単位 mm