NSC-AHD361-4M

AHD火災報知器型カメラ

■ 主な特長

- WDR機能搭載で、逆光等の明暗差が大きな場所でも鮮明な映像を映し出します
- 目立たずに監視する事が可能です

■ 技術仕様

イメージセンサー	1 / 2.8インチ 5M CMOS IMX335
解像度	2560 × 1944
レンズ	f = 3.6mm
撮影範囲	水平70.4°× 垂直51.4°
S/N比	48 dB以上
赤外線LED	-
赤外線照射距離	-
被写体最低照度	0.001Lux / F1.2
シャッター速度	1 / 25 ～ 1 / 100,000
ICR機能	有
OSD機能	有
デイナイト機能	有
WDR	有 (D-WDR)
フリッカレス機能	有
ノイズリダクション機能	有 (2 / 3DNR)
アナログ映像出力	-
オーディオ	-
防水機能	-
耐衝撃機能	-
電源	DC12V ±10%
消費電力	1.2W
消費電流	100mA
動作可能周囲環境	温度:-20.0 ～ 60.0℃、湿度:90.0%以下 (結露なし)
外形寸法	127.0 (径) × 58.0 (高) mm

重量	200g

■ 寸法図

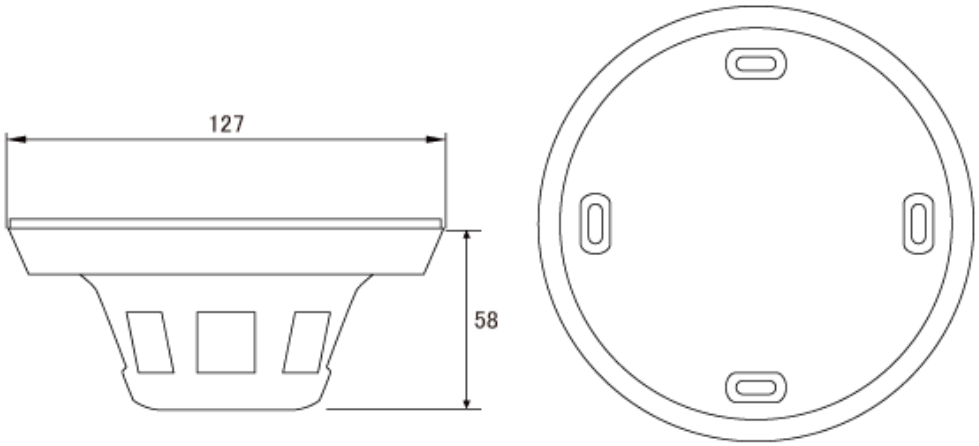

単位 mm