NHV MAC-WIFI

Wi-Fi 対応 モーションセンサー ドアスコープカメラ

■ 主な特長

- 乾電池式でMicroSDカードに録画するため、ワイヤレスで運用できます。
- 外付け (無線通信) のモーションセンサー、または内蔵のノックセンサーで来訪者をモーション検知し、自動で録画を開始します。
- 本体の液晶パネルで録画映像を確認することができます。
- Wi-Fiに対応しており、インターネット環境があれば外出先からでもカメラの映像を確認できます。(iPhone、Android対応)

■ 技術仕様

本　体	
撮影範囲	90.0°
液晶パネル	2.7 インチ TFT
ストレージ	MicroSDカード (最大 32GB / Class10 を推奨) (8GB付属)
ファイルフォーマット	JPEG
内蔵センサー	ノッキングセンサー
無　線	Wi-Fi (802.11b/g)
アプリケーション対応OS	iOS 8.0 / Android 4.4 以上
電　源	単三形乾電池 4本 (付属)
ドアスコープ直径	12 mm (オプションにて14mmに変更可能)
ドアの厚み	28 ～ 58 mm (オプションにて 43 ～ 80 mmに変更可能)
外形寸法	87.0 (幅) × 158.0 (高) × 34.0 (奥) mm
動作可能周囲環境	温度:0 ～ 45.0℃
重　量	170 g (電池含まず)
同梱物	カメラ本体、ベースフランジ、締付工具、microSDカード、単三形乾電池 4本、 ユーザーマニュアル、クイックスタートガイド
モーションセンサーユニット	
検知範囲	90.0° (水平)
検知距離	中心:4 m、側面:1.5 m
レシーバへの伝送距離	10 m
電　源	CR2450 電池 1枚 (付属)

バッテリー寿命目安	およそ 28,000回 (ご使用の電池により異なります)
防水性能	IPX4
動作可能周囲環境	温度:0 ～ 45.0℃
外形寸法	＜モーションセンサーユニット＞ 44.0 (幅) × 52.0 (高) × 14.0 (奥) ㎜ ＜ドアノッカーケーシング＞ 59.0 (幅) × 97.0 (高) × 28.0 (奥) ㎜ ＜レシーバーユニット＞ 37.0 (幅) × 29.0 (高) × 6.0 (奥) ㎜
重　量	＜モーションセンサーユニット＞ 21 g (電池含まず) ＜ドアノッカーケーシング＞ 36 g ＜レシーバーユニット＞ 5.5 g
同梱物	ドアノッカーケーシング、モーションセンサーユニット、レシーバーユニット、 磁気壁掛け、電池錠、ドライバー、CR2450 電池 1枚

■ 寸法図

本体

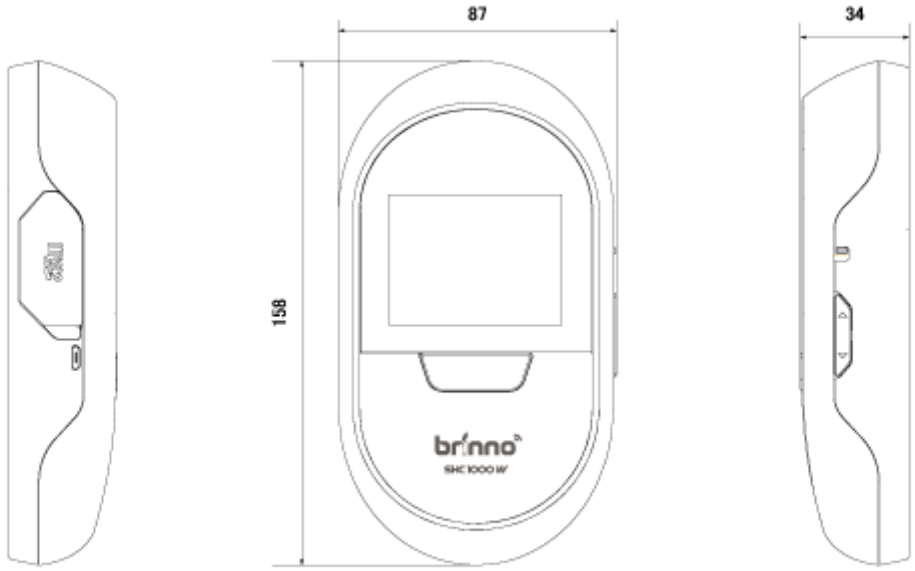

ドアノッカーケーシング

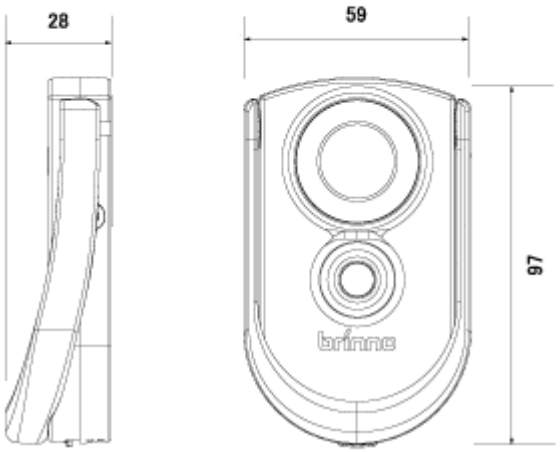

モーションセンサーユニット

単位 mm