NSC-SP931M-2M

2MP 電動バリフォーカル ドーム型 ネットワークカメラ

■ 主な特長

- 1920 × 1080 解像度を有する 2 MP カメラです
- 電動バリフォーカルレンズにより、画面を見ながら画角調整を行うことが可能です
- WDR 機能搭載で、逆光等の明暗差が大きな場所でも鮮明な映像を映し出します
- 3 箇所の可動軸によるレンズ調整機構で天井と壁どちらにでも設置可能です
- 専用アプリケーションで、iOS / Android 端末からモニタリングできます (Smart Phone APP：mobile CMS)

※ 電源アダプターは別売です
※ オプションでスモークカバーに変更できます

■ 技術仕様

イメージセンサー	1 / 2.8 インチ Sony Starvis CMOS
解像度	1920 × 1080
映像圧縮方式	H.265、H.264
フレームレート	1920 × 1080：30 fps
レンズ	f = 2.7 ～ 12 mm / F1.4
撮影範囲	水平 109.1° × 垂直 58.0° ～ 水平 34.7° × 垂直 18.5°
ズーム	光学ズーム：4.4 倍
S / N比	58 dB
赤外線 LED	ー
赤外線照射距離	ー
被写体最低照	カラー時：0.01 Lux / F1.4、モノクロ時：0.001 Lux / F1.4
シャッター速度	1 / 30 ～ 1 / 20,000
ICR 機能	有
デイナイト機能	有
WDR	有 (D-WDR)
フリッカレス機能	有
ノイズリダクション機能	有 (3DNR)
アナログ映像出力	ー
オーディオ	ー

最大リモートログイン数	12
ネットワークプロトコル	TCP / IP、HTTP、DHCP、DNS、DDNS、RTP / RTSP、SMTP、NTP、UPnP、SNMP、HTTPS、FTP、IPv4
Wi-Fi	ー
ONVIF	対応 (Profile S)
推奨ブラウザ	Internet Explorer
オンボードストレージ	ー
アラーム	ー
防水機能	ー
耐衝撃機能	ー
電　源	PoE、DC12V
消費電力	PoE:3.6W、DC12V:2.8W
消費電流	DC12V:230mA
動作可能周囲環境	温度:-20.0 ～ 50.0℃、湿度:90.0%以下 (結露なし)
外形寸法	137.9 (径) × 105.0 (高) mm
重　量	310 g

■ 寸法図

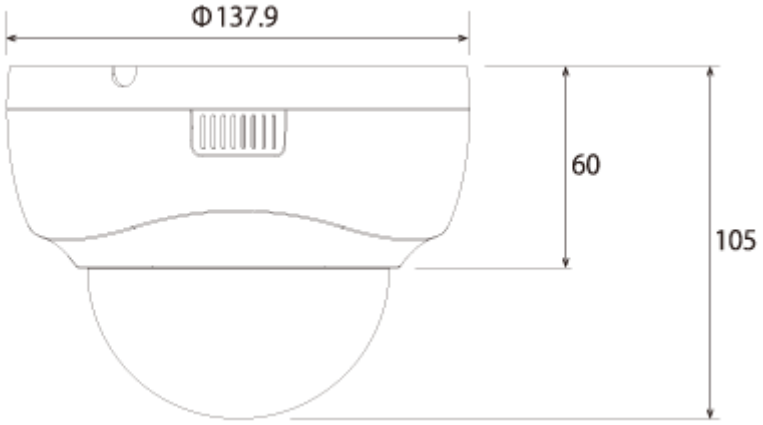

単位 mm