NSDS49ST-IS

49型屋内用キオスクタイプタッチパネル搭載型デジタルサイネージ

■ 主な特長

■ 技術仕様

画面サイズ	49型
有効表示領域	604(幅)×1073.8(高)mm
表示画素数	1920×1080 16:9ワイド
輝度	700cd/㎡
タッチパネル機能	有り (静電容量方式) 、マルチタッチ:10ドット (※タッチパネル機能を使用する場合は別途PCが必要)
対応メモリ機器	(Support built-in memory 128MB) USB2.0、SD
動画データ	コンテナ:MP4、AVI、MPEG、MOV、MKV 動画コーデック:MPEG-1、MPEG-2、AVI(3.11)、XVID、H.264 音声コーデック:MPEG-1 Layers I、II、III2.0、MPEG-4 AAC-LC 5.1/HE-AAC 5.1/BSAC 2.0 WAV 24-bit linear PCM 7.1
静止画データ	BMP、JPEG、PNG
OSD言語	日本語、英語、中国語、フランス語
再生方法	自動 (写真・動画混在再生)
オーディオ出力	8Ω5W×2
映像入力	HDMI×1
電源	AC/100-240V、50/60Hz、2A
最大消費電力	90W
動作可能周囲温度	0～40度
本体寸法 (土台含む)	710(幅)×1892(高)×450(奥)mm
土台寸法	710(幅)×52(高)×450(奥)mm
重量 (土台含む)	56kg

■ 寸法図

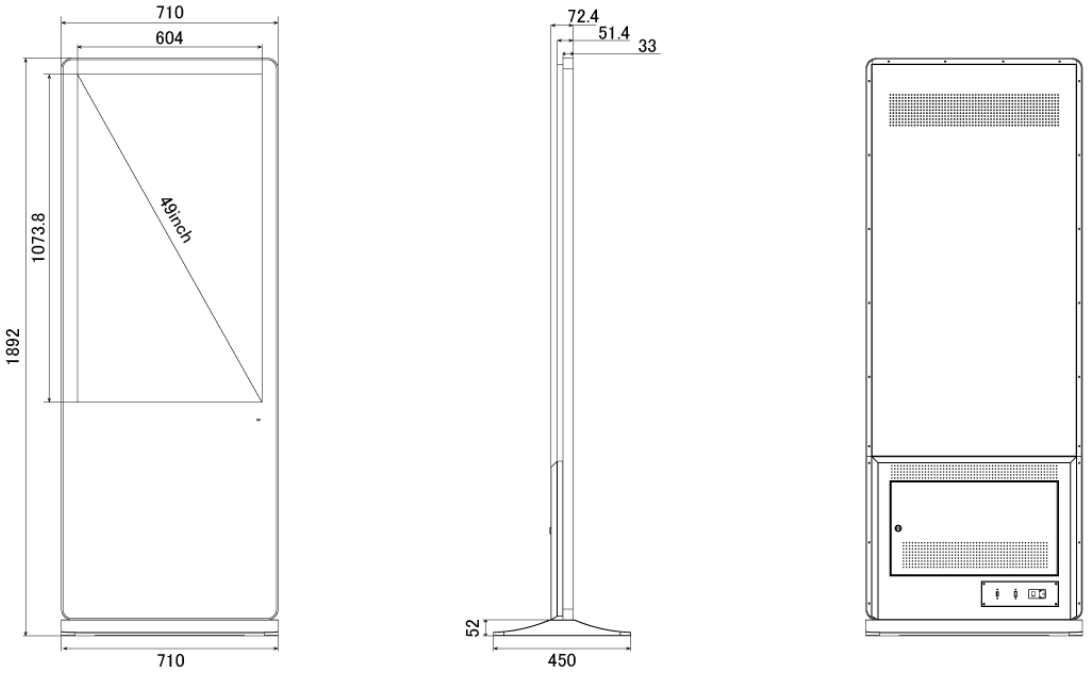

単位 mm