NSDS43-OP

43型屋外用ポータブルデジタルサイネージ

■ 主な特長

[＜電源不要＞コードレスで場所を選ばず移動可能]

電源の位置を気にしたり電源がない場所での使用も可能なコードレスサイネージ。これまでのデジタルサイネージでは難しかった様々なシーンでの使用ができるようになりました。

[最大12時間の大容量バッテリー搭載、安心の残量メーター付]

フル充電で最大12時間の連続使用が可能な大容量のバッテリーを搭載。ひと目で分かるバッテリー残量メーター付きなので、突然のバッテリー切れも安心してご利用いただけます。※設置環境によるバッテリーの温度変化や経年劣化により最大連続使用時間は短くなります。

[設置場所を選ばず移動がしやすい軽量コンパクト設計]

NSSポータブルサイネージは高さ約100cm、重さも屋外用43kgの軽量コンパクト設計することで、設置場所を選ばない手軽さや移動のしやすさを実現しました。

[幅広ハンドル、大型キャスターで段差も移動がスムーズ]

両手でしっかりと握れる、幅広で丈夫なハンドルと、直径15cmの大型車輪により、段差のある路面への運び出しも安心かつスムーズにできます。屋外用は鍵付きなので車輪にロックをかけることが可能です。

[この手軽さで最大1,500cd/㎡の高輝度ディスプレイ]

1,500cd/㎡の高輝度ディスプレイは明るく鮮やかな動画も放映でき、音も出せるため、遠くからでも視認性は高まり、道行く人の視線をこちらに向けることができます。

[USBでカンタン再生]

配信するコンテンツの更新は、USBメモリを挿し込むだけで簡単に再生されるため、複雑な設定不要。また、繰り返し再生するスライドショー機能を搭載しています。

[「照度センサー」搭載]

昼夜の明るさの変化や天候に応じて輝度を自動で調節。環境の明るさに応じて見やすい明るさを維持し、必要以上に発光しないので省エネにも繋がります。

[「IP55」防水・防塵対策]

屋外の雨や粉塵に対応。ブラックアウト軽減対策もされているため、屋内での使用はもちろん、雨風や砂埃があたる屋外での運用も可能です。

■ 技術仕様

画面サイズ	43型

有効表示領域	531(幅)×943(高)mm
表示画素数	1080 × 1920 16:9ワイド
輝度	1500cd/㎡
コントラスト比	1100:1
視野角	178°
応答時間	8ms
表示色	16.7M
リフレッシュレート	50/60Hz
防水・防塵性能	IP55
インターフェース	USB2.0 ×2/RJ45 ×1/HDMI ×1/WIFI
動画データ	コンテナ:MP4、AVI、MPEG、MOV、MKV 動画コーデック:MPEG1、MPEG2、MPEG4、XVID、H.264 音声コーデック:MPEG-1 Layers I、II、III2.0、WMA、AAC-LC 5.1/HE-AAC 5.1/BSAC 2.0、PCM 7.1
静止画データ	JPEG、BMP、PNG
OS	Android 11
OSD言語	日本語、中国語、英語など
ROM	32GB
メモリ	DDR4 2GB
オーディオ出力	8Ω3W ×2
映像入力	HDMI ×1
バッテリー	24V/45Ah
バッテリー駆動時間	最大約12時間(25℃)
充電時間	約11時間
電源入力	AC 100-240V 2.3A、50/60Hz
電源出力	DC 25.2V 5A、50/60Hz
最大消費電力	128W
動作温度	0～40度
動作湿度	10～80%RH
外形寸法	643(幅)×1094(高)×453(奥)mm
重量	43kg

■ 寸法図

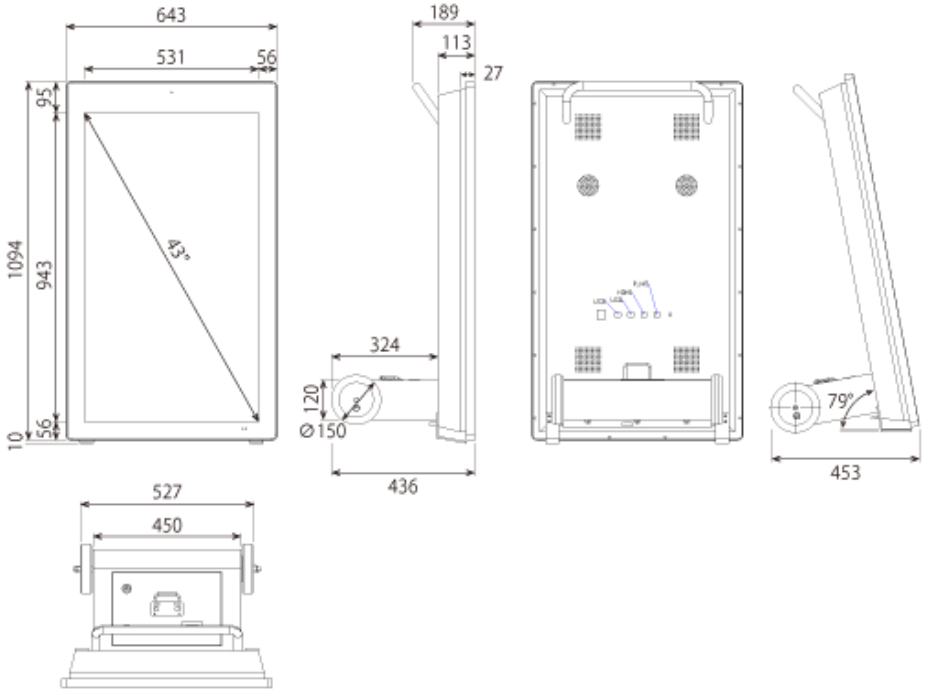

単位 mm