フルHD　AHD火災報知器型カメラ

# NSC-AHD361-F

## 特 長

- WDR機能搭載で、逆光等の明暗差が大きな場所でも鮮明な映像を映し出します
- 最大300mの長距離配線に対応します
- ビデオ出力が可能で、画角調整に利用出来ます
- 目立たずに監視する事が可能です

※電源アダプターは別売です

## ■ 仕 様

| 項 目 | NSC-AHD361-F |
|---|---|
| イメージセンサー | 1/2.9″ 2M CMOS(IMX323+NVP2441) |
| 解像度 | 1920×1080 |
| レンズ | f=3.6mm/F1.2 |
| 撮影範囲 | 水平87°　×垂直58° |
| S/N比 | 50dB以上(AGC OFF) |
| 赤外線LED | – |
| 赤外線照射距離 | – |
| 被写体最低照度 | 0.05Lux/F1.2 |
| シャッター速度 | 1/25～1/45,000 |
| ICR機能 | 有 |
| OSD機能 | 有 |
| デイナイト機能 | 有 |
| WDR | 有(D-WDR) |
| フリッカレス機能 | 有 |
| ノイズリダクション機能 | 有(2/3DNR) |
| アナログ映像出力 | 有(OSDボタンによるAHD/アナログ切替) |
| オーディオ | – |
| 防水機能 | – |
| 耐衝撃機能 | – |
| 電源 | DC12V±10% |
| 消費電力 | 最大4W |
| 消費電流 | 330mA |
| 動作可能周囲環境 | -10～50度、湿度95% |
| 外形寸法 | 127(径)×58(高)mm |
| 重量 | 155g |

■寸法図

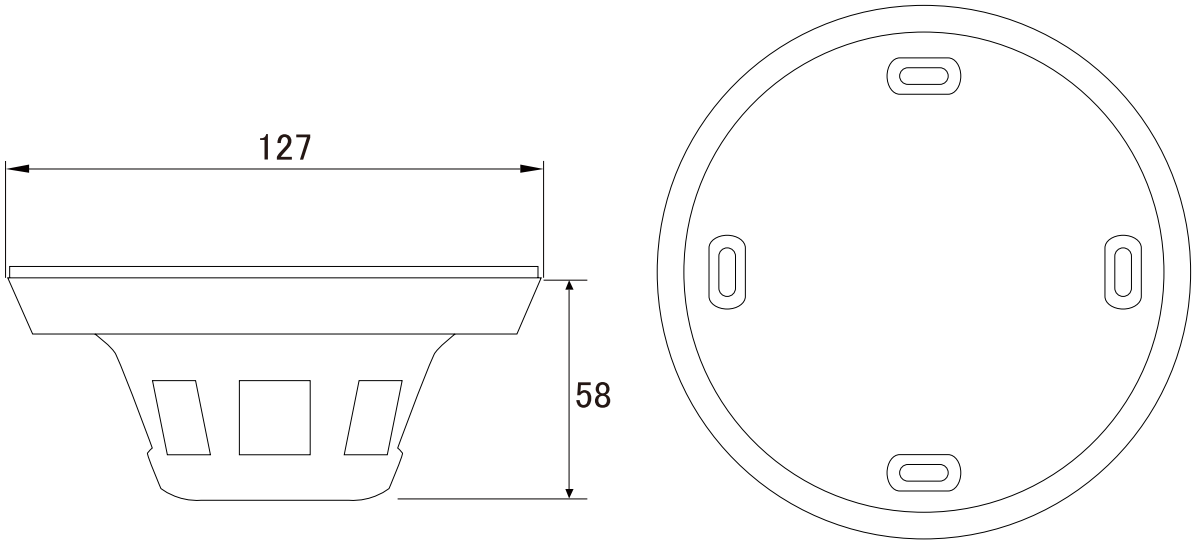


単位：mm